Stelschroef met binnenzeskant M6 x 8 | Mondolfo Ferro 2-00531

Mondolfo Ferro TBE123 Mobile · 2015 · Tekening 12B · positie 420B (4 keer op deze tekening)

DA MATRICOLA 513100103
SINCE SERIAL NUMBER 513100103

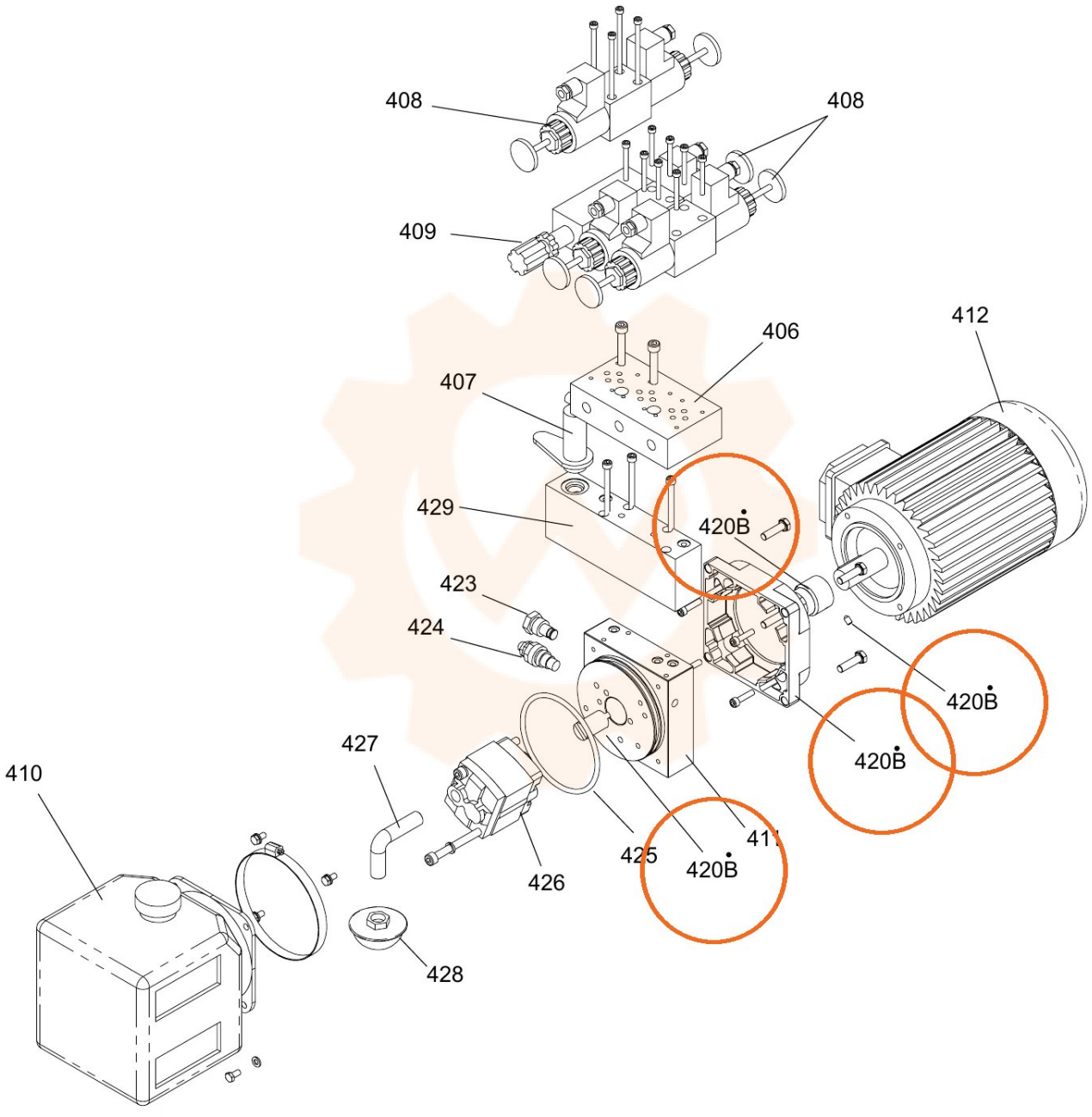

• IN CASO DI SOSTITUZIONE VANNO SEMPRE ORDINATI TUTTI INSIEME
IN CASE OF REPLACEMENT MUST ALWAYS BE ORDERED TOGETHER