Sluitring D. 4 x 12 | Mondolfo Ferro 2-91679

Mondolfo Ferro TB124 HY · 2025 · Overzichtstekening · positie 5 (4 keer op deze tekening)

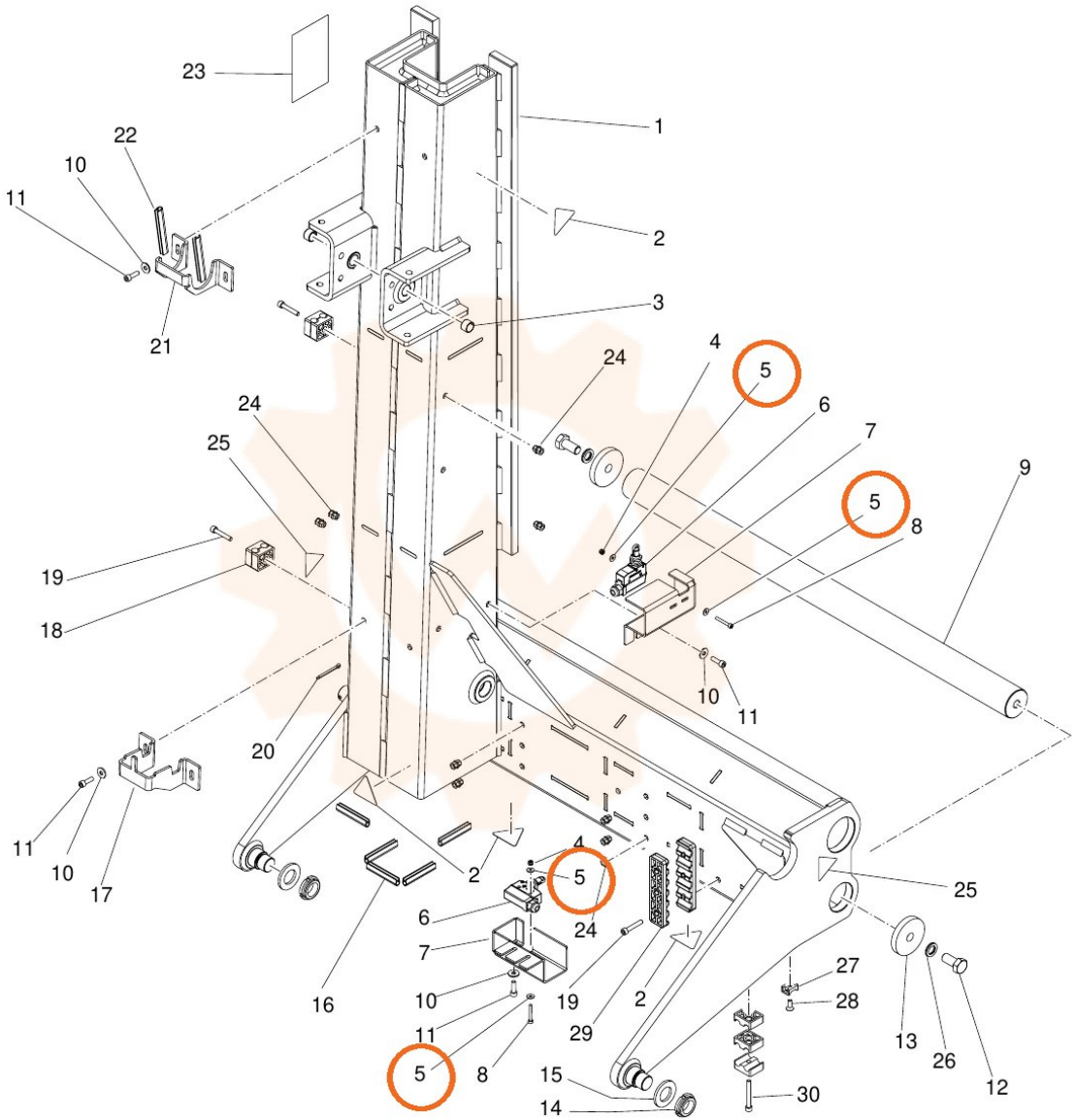
23
1
22
10
11
2
3
21
24
4
5
6
7
9
24
25
5
8
19
18
10
11
20
11
10
17
2
4
5
25
6
24
7
27
28
16
10
19
2
11
29
13
26
5
8
15
12
14
30