140-1 Micro-Abzieher für Kleinteile, Modellbau, bis 10 mm Spannweite, 10 mm Spanntiefe



BESCHREIBUNG

Der Micro-Abzieher wird zum Abziehen von Tachowellen, Manometern, Uhren und ähnlichen Teilen eingesetzt. Vor allem im Modellbau ist der Kleinteile-Abzieher ein hilfreiches und zuverlässiges Tool. Das handliche und raumsparende Modell verfügt über schmale Greifbacken, die sich besonders für enge, schlecht zugängliche Stellen eignen. Der freibewegliche Stift am T-Griff garantiert ein komfortables, einhändiges Anziehen der Spindel auf engstem Raum. Die Spindelspitze kann per Magnetverschluss mühelos ausgetauscht werden.

EINSATZBEREICH

Zum Abziehen von Tachowellen, Manometern, Uhren und ähnlichen Teilen.

BENEFIT

- Integrierter, freibeweglicher Stift am T-Griff garantiert manuellen Spindelantrieb auf engstem Raum
- Handlich kompakte Bauform für ein präzises Arbeiten auf engstem Raum
- Schmale Greifbacken erreichen selbst engste Zwischenräume
- Magnetverschluss garantiert einen schnellen Austausch der Spindelspitze

BEDIENUNG

- Greifbacken unter das abzuziehende Teil schieben
- Spindel zur Fixierung manuell auf Druck ziehen
- T-Griff am Spindelkopf in Bewegung setzten, bis das Bauteil gelöst ist

STAMMDATEN

GTIN [GTIN]	4021176266720
Ursprungsland	DE
Material	Werkzeugstahl
Baureihe	140
Gewicht Brutto [kg]	0,035 kg
Verpackungsinhalt	1 Stück
Verpackungsgesetz	Rezykkat rHDPE 61
Weltweite Vertriebsfähigkeit gegeben	Ja (REACH, RoHS, POP, PROP65, TSCA)

ERSATZTEILE

- 140-S-E_5 Ersatzspitzen

ANWENDUNGSBILD

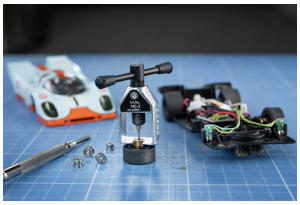

Micro-Abzieher für Kleinteile, Modellbau, bis 10 mm Spannweite, 10 mm Spanntiefe

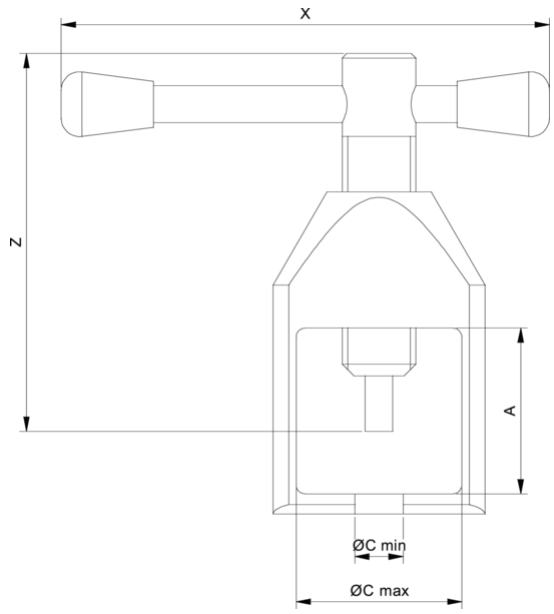

Abkürzung	Attribut	Wert
X	Gesamtbreite [mm]	50 mm
Y	Gesamttiefe [mm]	10 mm
Z	Höhe [mm]	40 mm
A	Spanntiefe Aussenabziehen [mm]	10 mm
Cmin	Spannweite Aussenabziehen (min.) [mm]	2,5 mm
Cmax	Spannweite Aussenabziehen (max.) [mm]	10 mm
K	Hakenfußstärke an der Spitze (Klauenstärke K) [mm]	1 mm
H	Hakenfußtiefe gesamt (Klauentiefe gesamt H) [mm]	10 mm
L	Klauenstärke gesamt (L+1mm) (Klauenabstand zur Grundfläche) [mm]	1,2 mm
B	Durchmesser der Zentrierspitze [mm]	0,9, 1,3, 1,8

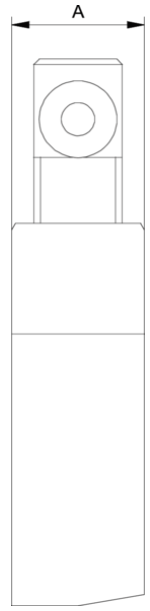

Abkürzung	Attribut	Wert
X	Gesamtbreite [mm]	50 mm
Y	Gesamttiefe [mm]	10 mm
Z	Höhe [mm]	40 mm
A	Spanntiefe Aussenabziehen [mm]	10 mm
Cmin	Spannweite Aussenabziehen (min.) [mm]	2,5 mm
Cmax	Spannweite Aussenabziehen (max.) [mm]	10 mm
K	Hakenfußstärke an der Spitze (Klauenstärke K) [mm]	1 mm
H	Hakenfußtiefe gesamt (Klauentiefe gesamt H) [mm]	10 mm
L	Klauenstärke gesamt (L+1mm) (Klauenabstand zur Grundfläche) [mm]	1,2 mm
B	Durchmesser der Zentrierspitze [mm]	0,9, 1,3, 1,8

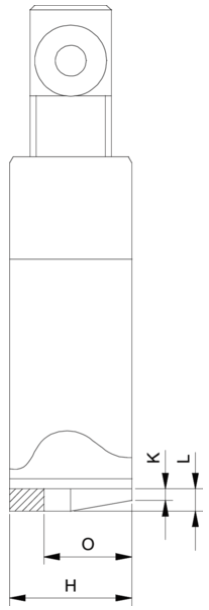

Abkürzung	Attribut	Wert
X	Gesamtbreite [mm]	50 mm

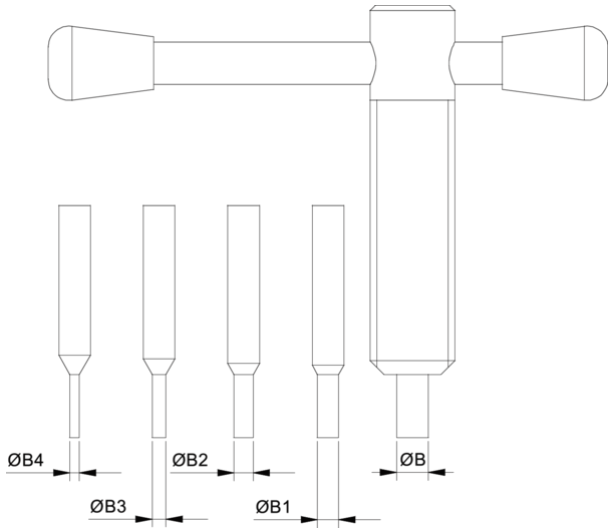

Abkürzung	Attribut	Wert
X	Gesamtbreite [mm]	50 mm
Y	Gesamttiefe [mm]	10 mm
Z	Höhe [mm]	40 mm
A	Spanntiefe Aussenabziehen [mm]	10 mm

Y	Gesamttiefe [mm]	10 mm
Z	Höhe [mm]	40 mm
A	Spanntiefe Aussenabziehen [mm]	10 mm
Cmin	Spannweite Aussenabziehen (min.) [mm]	2,5 mm
Cmax	Spannweite Aussenabziehen (max.) [mm]	10 mm
K	Hakenfußstärke an der Spitze (Klauenstärke K) [mm]	1 mm
H	Hakenfußtiefe gesamt (Klauentiefe gesamt H) [mm]	10 mm
L	Klauenstärke gesamt (L+1mm) (Klauenabstand zur Grundfläche) [mm]	1,2 mm
B	Durchmesser der Zentrierspitze [mm]	0,9, 1,3, 1,8

Cmin	Spannweite Aussenabziehen (min.) [mm]	2,5 mm
Cmax	Spannweite Aussenabziehen (max.) [mm]	10 mm
K	Hakenfußstärke an der Spitze (Klauenstärke K) [mm]	1 mm
H	Hakenfußtiefe gesamt (Klauentiefe gesamt H) [mm]	10 mm
L	Klauenstärke gesamt (L+1mm) (Klauenabstand zur Grundfläche) [mm]	1,2 mm
B	Durchmesser der Zentrierspitze [mm]	0,9, 1,3, 1,8