# Explosieveilige klep | Mondolfo Ferro J101-1143000

Mondolfo Ferro Titan XC1320 B · 2020 · Tekening 5 · positie 5

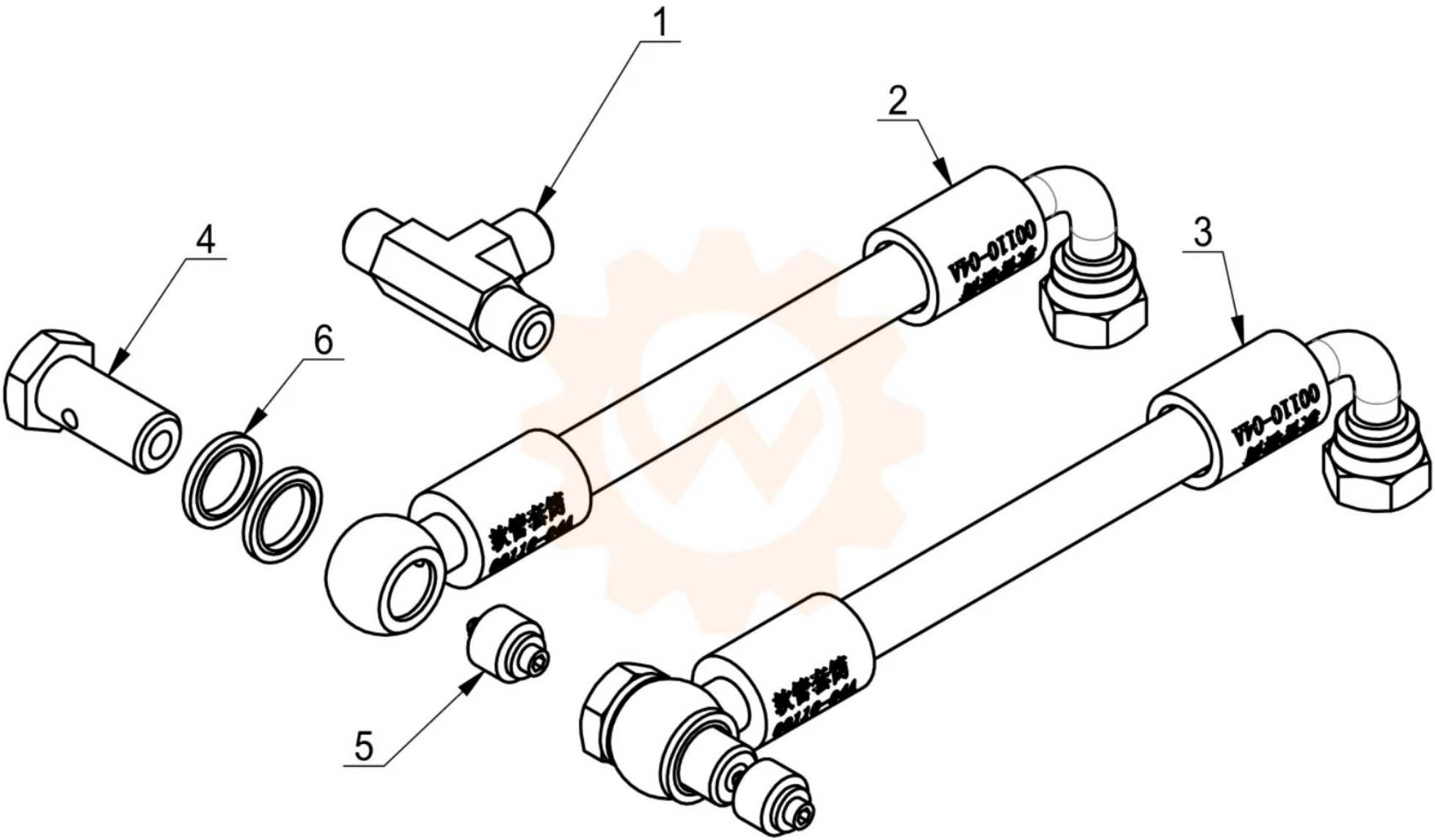
1
2
3
4
5
6
FO-01100
FO-01100