Manometer | Mondolfo Ferro 9003-02325

Mondolfo Ferro TBE123 Mobile · 2015 · Tekening 10 · positie 148

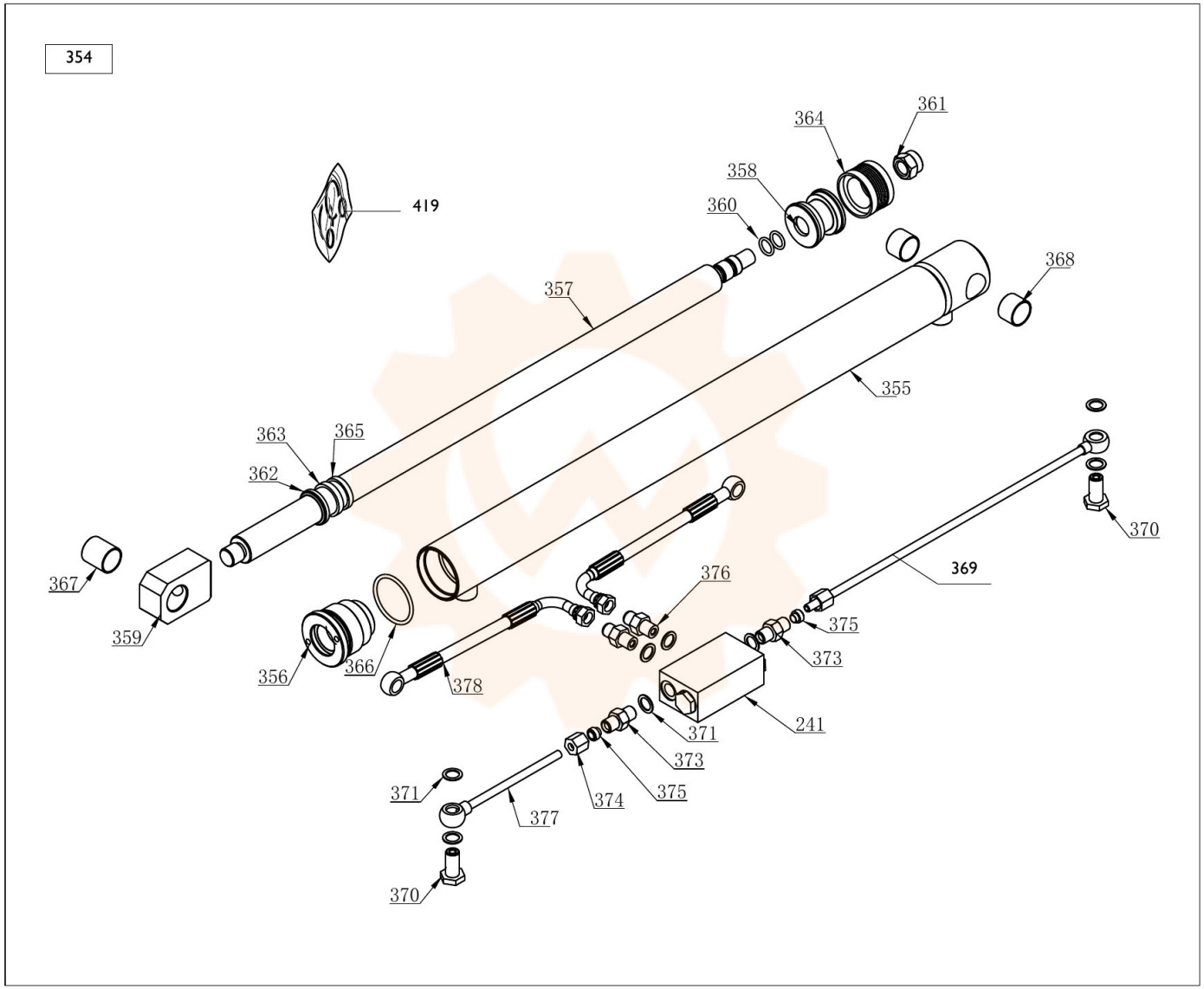
354
419
361
364
358
360
368
357
355
363
365
362
367
359
356
366
378
376
369
375
373
370
241
371
373
375
374
377
371
370