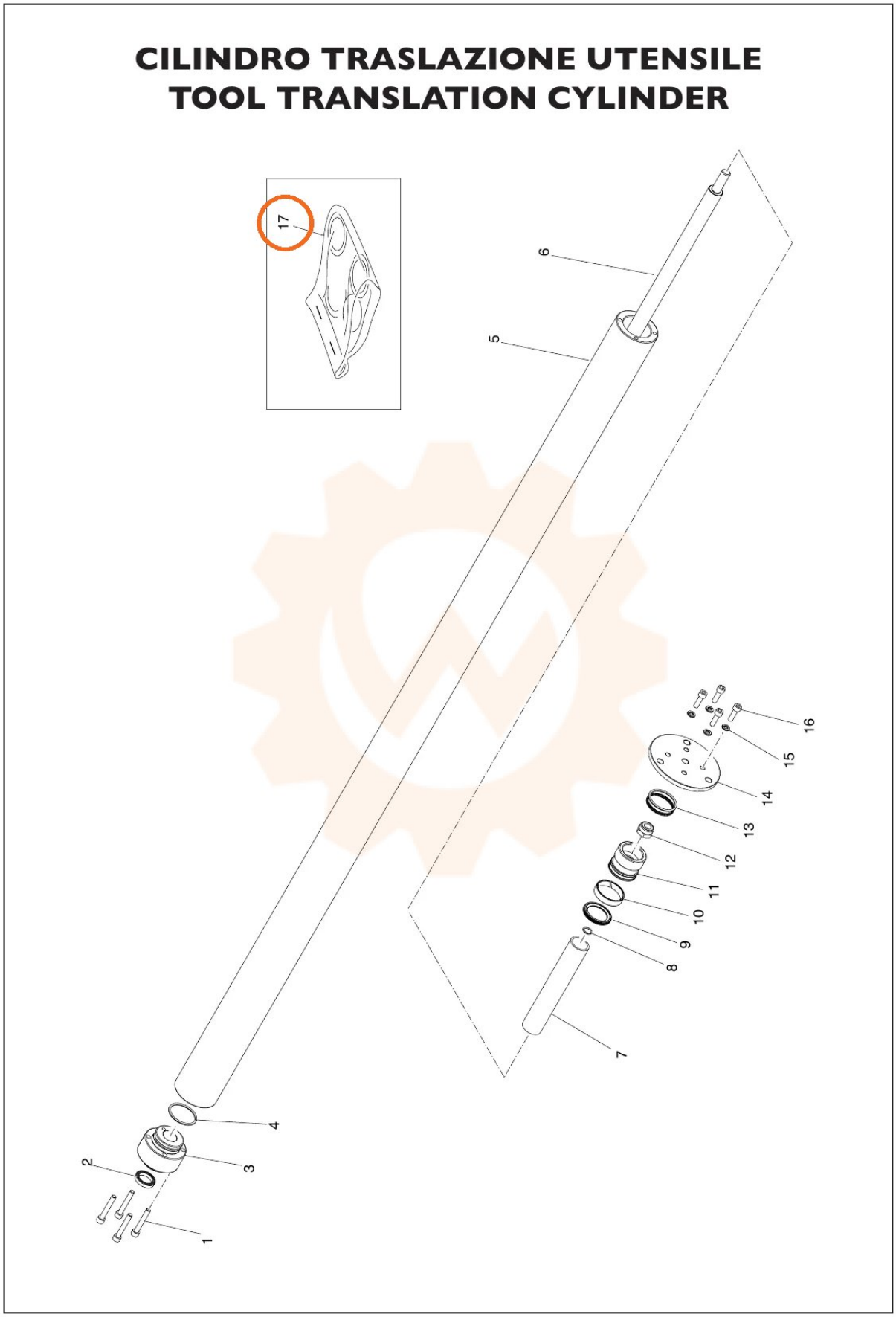
CILINDRO TRASLAZIONE UTENSILE
TOOL TRANSLATION CYLINDER
17
6
5
16
15
14
13
12
11
10
9
8
7
4
3
2
1