220+ Universal-Abzieher mit Gleithammer, bis 150 mm Spannweite, mit 1,7 kg kg Schlagmasse



BESCHREIBUNG

Die 2- und 3-armigen Abzieher mit konischer Selbstspannung werden zum zentrischen Abziehen von Lagern, Zahnrädern und Scheiben in allen gängigen Größen für Handwerk, Werkstatt und Industrie eingesetzt. Damit lässt sich jedes Bauteil lösen, das auf einer Welle sitzt und von außen frei zugänglich ist. Mit dem Anziehen des Spannkonus werden die Abziehschenkel automatisch zentriert. Durch das Bedienen des Spannkonus kann die gewünschte Spannweite eingestellt werden. Zudem lassen sich die Abziehschenkel mithilfe des Konus vorspannen, um ein mögliches Abrutschen zu vermeiden. Einsetzbar sowohl als Außenabzieher als auch Innenauszieher (in Kombination mit einem Gleithammer) durch einfaches Umdrehen der Abziehschenkel und des Spannkonus.

EINSATZBEREICH

Zum Außenabziehen sowie Innenausziehen von Zahnrädern, Kugellagern und anderen Teilen in Handwerk, Industrie und Werkstatt.

BENEFIT

- Durch Umbau der Abzugshaken werden vielfältige Abziehmethoden gewährleistet
- Das Innenausziehen kann wahlweise zwei- oder dreiarmig ausgeführt werden, wodurch ein flexibler Halt an das jeweilige Teil möglich wird
- Die Abzugshaken zentrieren sich selbst und klammern sich so sicher an dem abzuziehenden Teil fest
- Die konusgeführte Spannweiteneinstellung macht den Universalabzieher auch je nach Größe des Teils variabel und gestattet eine schnelle Anpassung an die Abziehsituation
- Durch die Form des Gleitstücks wird ein hohes Schlaggewicht des Gleithammers bei einfacher Anwendung ermöglicht
- Der innenanliegende Anschlagspunkt des Gleitstücks verhindert das Quetschen und gewährleistet einen sicheren Arbeitsvorgang
- Wenn nicht genügend Platz vorhanden ist, kann das Schlaggewicht des Gleithammers umgedreht werden

BEDIENUNG

.

STAMMDATEN

GTIN [GTIN]	4021176009754
Ursprungsland	DE
Material	Werkzeugstahl
Baureihe	220/221
Gewicht Brutto [kg]	6,19 kg
Verpackungsinhalt	1 Stück
Verpackungsgesetz	PAPPE PAP 21
Weltweite Vertriebsfähigkeit gegeben	Ja (REACH, RoHS, POP, PROP65, TSCA)

ERSATZTEILE

- 220-02-165-P_2 Abzuhshaken (Paar)
- 220-03-165-S_3 Abzuhshaken (Satz)

ANWENDUNGSBILD

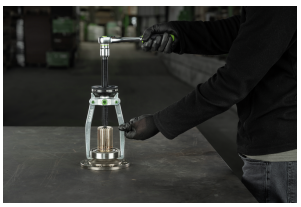

Universal-Abzieher mit Gleithammer, bis 150 mm Spannweite, mit 1,7 kg kg Schlagmasse

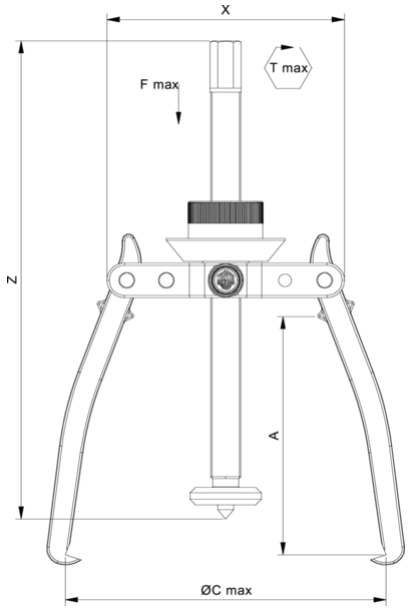

Abkürzung	Attribut	Wert
X	Gesamtbreite [mm]	230 mm
Y	Gesamttiefe [mm]	75 mm
Z	Höhe [mm]	600 mm
A	Spanntiefe Aussenabziehen [mm]	170 mm
Cmin	Spannweite Aussenabziehen (min.) [mm]	0 mm
Cmax	Spannweite Aussenabziehen (max.) [mm]	150 mm
O	Hakenfußtiefe nutzbar (Klauentiefe nutzbar O) [mm]	10 mm
Emin	Spannweite Innenausziehen (min.) [mm]	60 mm
Emax	Spannweite Innenausziehen (max.) [mm]	180 mm
A	Schlagweg [mm]	250 mm

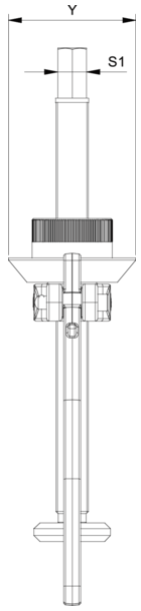

Abkürzung	Attribut	Wert
X	Gesamtbreite [mm]	230 mm
Y	Gesamttiefe [mm]	75 mm
Z	Höhe [mm]	600 mm
A	Spanntiefe Aussenabziehen [mm]	170 mm
Cmin	Spannweite Aussenabziehen (min.) [mm]	0 mm
Cmax	Spannweite Aussenabziehen (max.) [mm]	150 mm
O	Hakenfußtiefe nutzbar (Klauentiefe nutzbar O) [mm]	10 mm
Emin	Spannweite Innenausziehen (min.) [mm]	60 mm
Emax	Spannweite Innenausziehen (max.) [mm]	180 mm
A	Schlagweg [mm]	250 mm

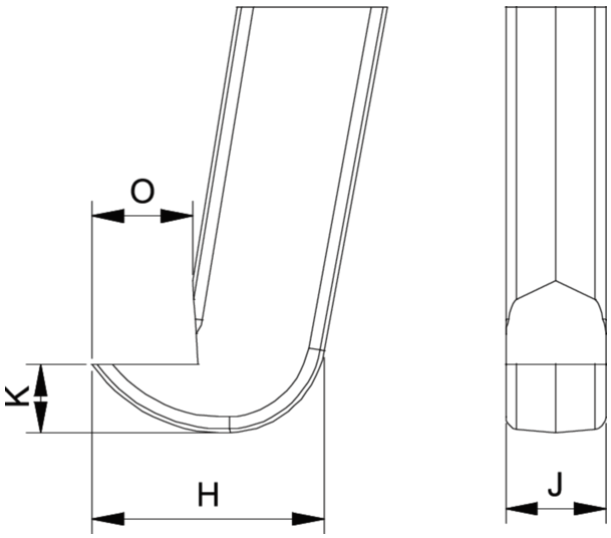

Abkürzung	Attribut	Wert
X	Gesamtbreite [mm]	230 mm
Y	Gesamttiefe [mm]	75 mm
Z	Höhe [mm]	600 mm
A	Spanntiefe Aussenabziehen [mm]	170 mm
Cmin	Spannweite Aussenabziehen (min.) [mm]	0 mm
Cmax	Spannweite Aussenabziehen (max.) [mm]	150 mm

O	Hakenfußtiefe nutzbar (Klauentiefe nutzbar O) [mm]	10 mm
Emin	Spannweite Innenausziehen (min.) [mm]	60 mm
Emax	Spannweite Innenausziehen (max.) [mm]	180 mm
A	Schlagweg [mm]	250 mm