Hendelloze haak | Mondolfo Ferro 4-115079

Mondolfo Ferro Aquila Raptor · 2013 · Tekening 86 · positie 102

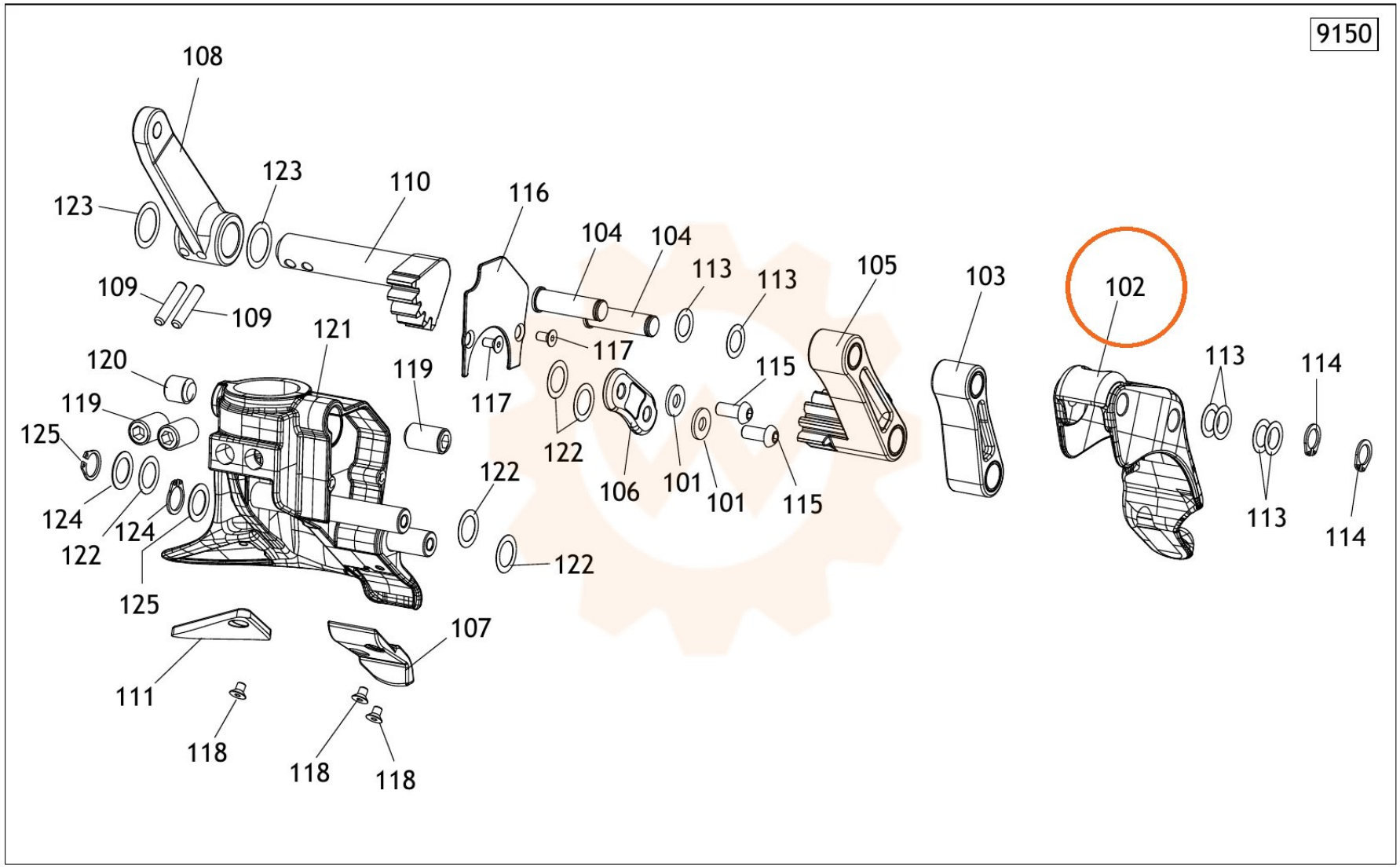
9150
108
123
123
110
116
104
104
113
113
105
103
102
109
109
121
120
119
119
117
117
115
113
114
125
122
122
106
101
101
115
113
114
124
124
122
122
125
107
111
118
118
118