Zekeringhouder 5x20 | Mondolfo Ferro 3-04631

Mondolfo Ferro TB124 HY Reverse · 2025 · Overzichtstekening · positie 2

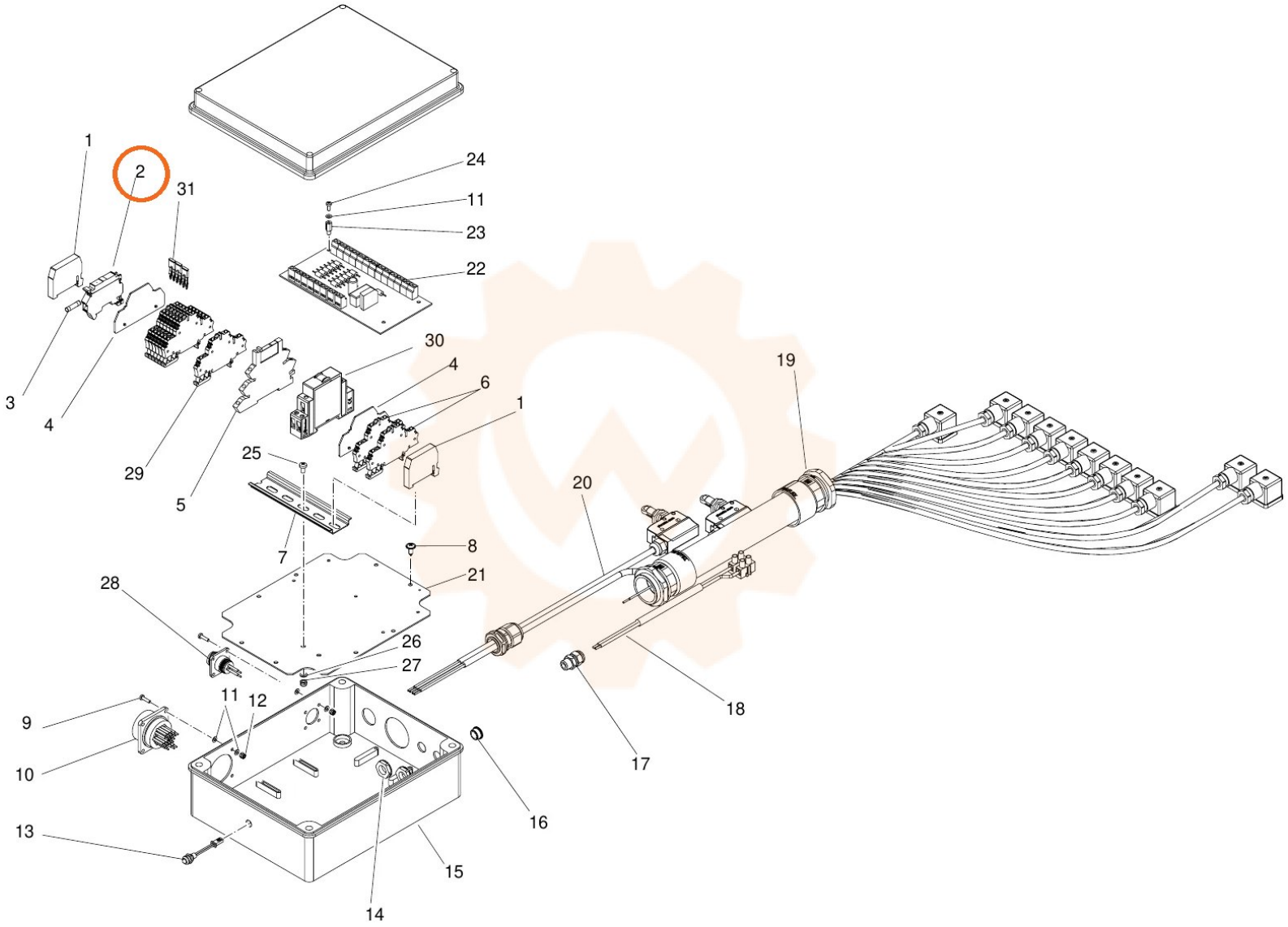
1
2
31
24
11
23
22
3
4
30
4
6
1
29
5
25
7
8
21
28
26
27
11
12
9
10
13
16
15
14
19
20
18
17