# Bipolaire wisselschakelaar | Mondolfo Ferro 4214397A

Mondolfo Ferro TBE156 Pro · 2024 · Tekening 16 · positie 50

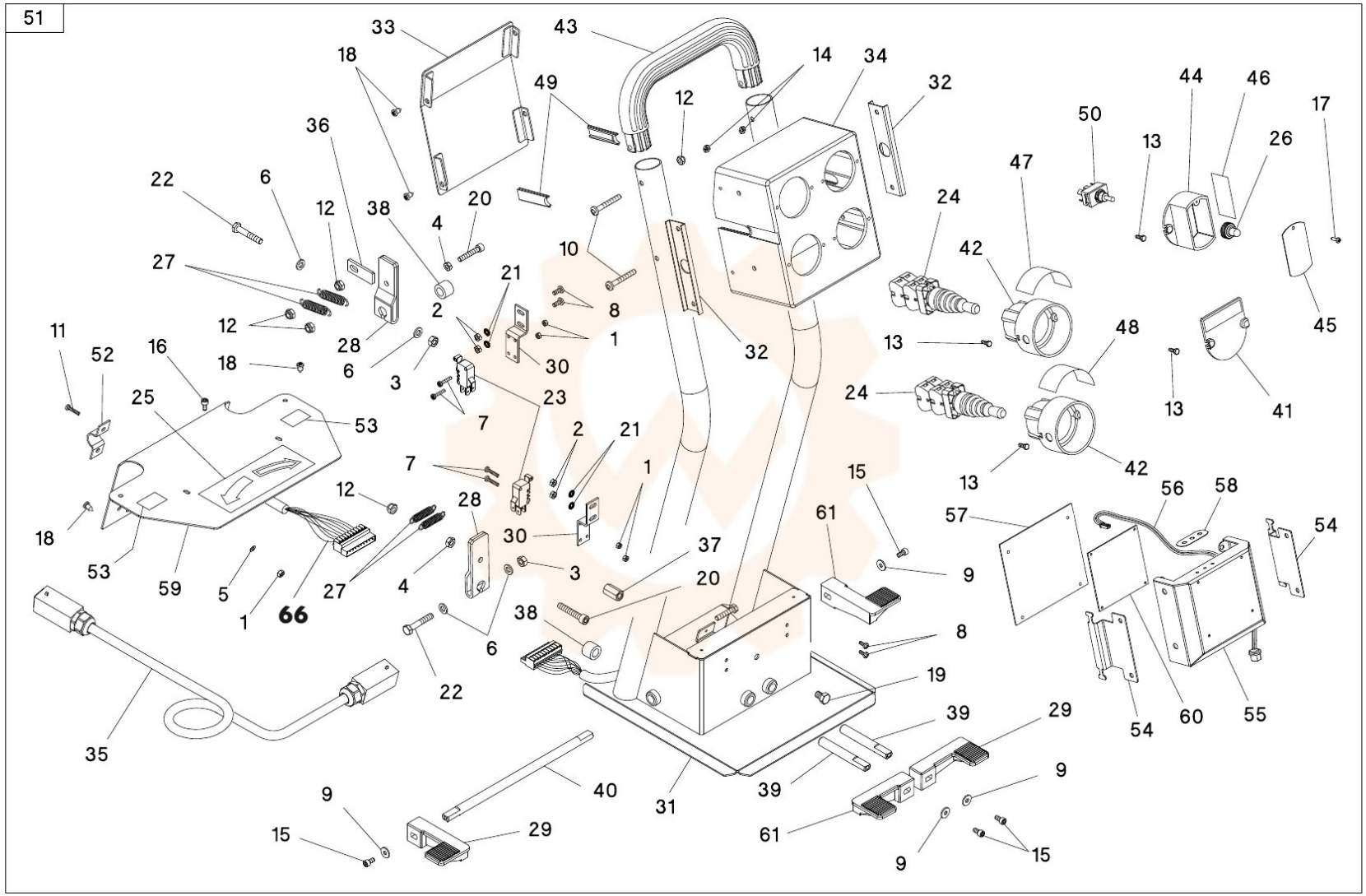
51
66