30-20-S 3-armig universele trekker met smalle trekhaken, tot 200 mm klembereik, 150 mm spandiepte



BESCHRIJVING

De 3-armige universele trekker met smalle trekhaken wordt gebruikt voor het veilig trekken van lagers, tandwielen en schijven in alle gangbare maten voor Ambacht, werkplaats en Industrie. Daarmee kan elk onderdeel worden losgemaakt dat op een as zit en van buitenaf vrij toegankelijk is. De smalle trekhaken zorgen ervoor dat ook nauwe en slecht toegankelijke tussenruimten kunnen worden bereikt. De 3-armige uitvoering garandeert een gelijkmatige lastverdeling en daardoor een bijzonder veilige houvast op het af te trekken onderdeel.

TOEPASSINGSGEBIED

Voor het veilig trekken van lagers, tandwielen en schijven in alle gangbare maten voor Ambacht, Werkplaats en Industrie.

VOORDEEL

- Smalle trekhaken grijpen optimaal op krappe en moeilijk toegankelijke plaatsen
- De 3-armige uitvoering zorgt voor een gelijkmatige krachtverdeling en maakt een hogere trekkracht mogelijk.
- De schroefverbinding maakt eenvoudig losmaken en bijzonder stevig aandraaien van de trekhaken met een zeskantsleutel mogelijk
- Ook toepasbaar bij excentrische componenten dankzij vrij bewegende, op de Brug glijdende trekhaken
- Zeshoekig profiel aan de Brug om veilig tegen te houden
- Variabel instelbaar voor elk klembereik tussen 16 mm – 200 mm
- Afschuifveilige ophanging van de klauw in het glijstuk (armlock Technology)
- Veilige plaatsing van de spindel dankzij de draaibare spindelpunt, zowel op gladde oppervlakken als bij centreringen (Switch Technology)
- Optioneel ombouwbaar van een uitwendige trekker naar een binnentrekker door de trekhaken om te draaien
- Anti-slipinrichting aan de spindelkop voor veilig werken met Sleutels
- Spindeluitloop ter bescherming van de Schroefdraad
- Trekkers zijn geëtiketteerd met technische attributen en fabrikantinformatie (etiket)

OPERATIE

- Trekhaken van buiten tegen het af te trekken onderdeel zetten
- Klauwen onder het onderdeel schuiven
- Sleutels gebruiken om de trekhaken te bevestigen
- Spindel handmatig op druk trekken voor het fixeren
- Zeskant op de spindelkop met een ratel of een steekringsleutel in beweging brengen, totdat het onderdeel los is

APPLICATIE AFBEELDING



STAMGEGEVENS

GTIN [GTIN]	4021176727931
Land van herkomst	DE
Materiaal	Gereedschapsstaal
Serie	30-S
Brutogewicht [kg]	4,08 kg
Inhoud van de verpakking	1 deel
Verpakkingswet	PAPPE PAP 21
Wereldwijde verkoopbaarheid	Ja (REACH, RoHS, POP, PROP65, TSCA)

ONDERDELEN

- 2-151-S_Smalle trekhaken (set)
- 30-20-T3_Brug
- 620260_Tweezijdige spindelpunt
- 621220_Spindel

3-armig universele trekker met smalle trekhaken, tot 200 mm klembereik, 150 mm spandiepte

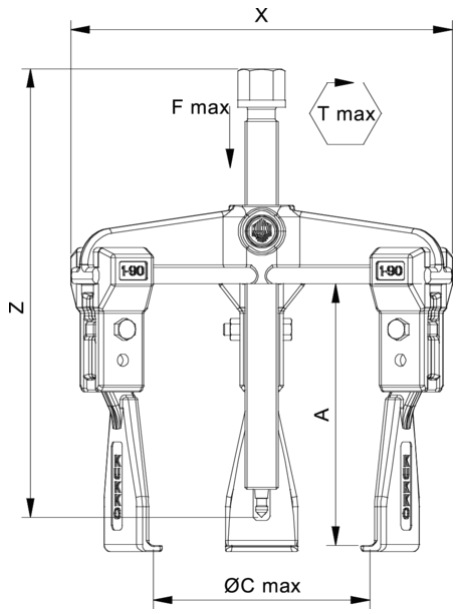

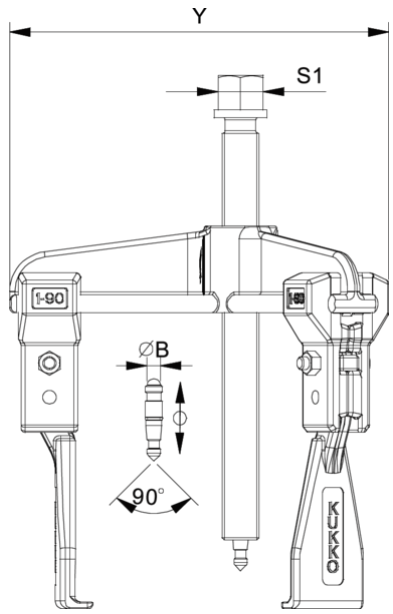

Afkorting	Attribuut	Wert
X	Totale breedte [mm]	260 mm
Y	Totale diepte [mm]	260 mm
Z	Totale hoogte [mm]	254 mm
A	Klemdiepte buiten aftrekken [mm]	150 mm
S1	Breedte over vlakken [mm]	22 mm
Cmin	Spanwijdte buiten aftrekken (min.) [mm]	16 mm
Cmax	Spanbreedte buiten aftrekken (max.) [mm]	200 mm
K	Dikte van de haakwortel aan de punt (klauwdikte K) [mm]	3 mm
J	Haakbasisbreedte (klauwbreedte J) [mm]	30 mm
O	Bruikbare haakbasisdiepte (bruikbare klauwdiepte O) [mm]	9,5 mm
H	Totale haakworteldiepte (totale klauwdiepte H) [mm]	13 mm
L	Totale klauwdikte (L+1mm) (klauwafstand tot basisoppervlak) [mm]	2,6 mm
Emin	Spanbreedte binnenverlenging (min.) [mm]	100 mm
Emax	Spanbreedte binnenste verlenging (max.) [mm]	260 mm
Tmax	Max. koppel [Nm]	120 Nm
Fmax	Maximale trekkracht [t]	5 t
Fmax	Max. trekkracht [kN]	50 kN

Afkorting	Attribuut	Wert
X	Totale breedte [mm]	260 mm
Y	Totale diepte [mm]	260 mm
Z	Totale hoogte [mm]	254 mm
A	Klemdiepte buiten aftrekken [mm]	150 mm
S1	Breedte over vlakken [mm]	22 mm
Cmin	Spanwijdte buiten aftrekken (min.) [mm]	16 mm
Cmax	Spanbreedte buiten aftrekken (max.) [mm]	200 mm
K	Dikte van de haakwortel aan de punt (klauwdikte K) [mm]	3 mm
J	Haakbasisbreedte (klauwbreedte J) [mm]	30 mm
O	Bruikbare haakbasisdiepte (bruikbare klauwdiepte O) [mm]	9,5 mm
H	Totale haakworteldiepte (totale klauwdiepte H) [mm]	13 mm
L	Totale klauwdikte (L+1mm) (klauwafstand tot basisoppervlak) [mm]	2,6 mm
Emin	Spanbreedte binnenverlenging (min.) [mm]	100 mm
Emax	Spanbreedte binnenste verlenging (max.) [mm]	260 mm
Tmax	Max. koppel [Nm]	120 Nm
Fmax	Maximale trekkracht [t]	5 t
Fmax	Max. trekkracht [kN]	50 kN

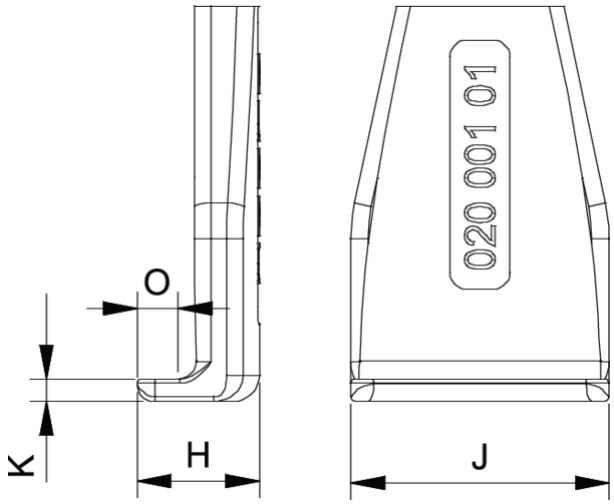

Afkorting	Attribuut	Wert

X	Totale breedte [mm]	260 mm
Y	Totale diepte [mm]	260 mm
Z	Totale hoogte [mm]	254 mm
A	Klemdiepte buiten aftrekken [mm]	150 mm
S1	Breedte over vlakken [mm]	22 mm
Cmin	Spanwijdte buiten aftrekken (min.) [mm]	16 mm
Cmax	Spanbreedte buiten aftrekken (max.) [mm]	200 mm
K	Dikte van de haakwortel aan de punt (klauwdikte K) [mm]	3 mm
J	Haakbasisbreedte (klauwbreedte J) [mm]	30 mm
O	Bruikbare haakbasisdiepte (bruikbare klauwdiepte O) [mm]	9,5 mm
H	Totale haakworteldiepte (totale klauwdiepte H) [mm]	13 mm
L	Totale klauwdikte (L+1mm) (klauwafstand tot basisoppervlak) [mm]	2,6 mm
Emin	Spanbreedte binnenverlenging (min.) [mm]	100 mm
Emax	Spanbreedte binnenste verlenging (max.) [mm]	260 mm
Tmax	Max. koppel [Nm]	120 Nm
Fmax	Maximale trekkracht [t]	5 t
Fmax	Max. trekkracht [kN]	50 kN

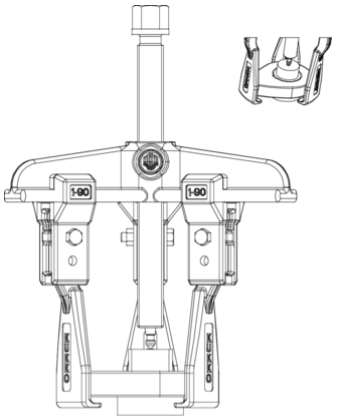

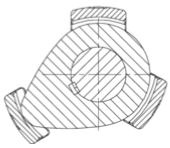

Afkorting	Attribuut	Wert
X	Totale breedte [mm]	260 mm
Y	Totale diepte [mm]	260 mm
Z	Totale hoogte [mm]	254 mm
A	Klemdiepte buiten aftrekken [mm]	150 mm
S1	Breedte over vlakken [mm]	22 mm
Cmin	Spanwijdte buiten aftrekken (min.) [mm]	16 mm
Cmax	Spanbreedte buiten aftrekken (max.) [mm]	200 mm
K	Dikte van de haakwortel aan de punt (klauwdikte K) [mm]	3 mm
J	Haakbasisbreedte (klauwbreedte J) [mm]	30 mm
O	Bruikbare haakbasisdiepte (bruikbare klauwdiepte O) [mm]	9,5 mm
H	Totale haakworteldiepte (totale klauwdiepte H) [mm]	13 mm
L	Totale klauwdikte (L+1mm) (klauwafstand tot basisoppervlak) [mm]	2,6 mm
Emin	Spanbreedte binnenverlenging (min.) [mm]	100 mm
Emax	Spanbreedte binnenste verlenging (max.) [mm]	260 mm
Tmax	Max. koppel [Nm]	120 Nm
Fmax	Maximale trekkracht [t]	5 t
Fmax	Max. trekkracht [kN]	50 kN