# GRUPPO GONFIAGGIO
# INFLATION GROUP

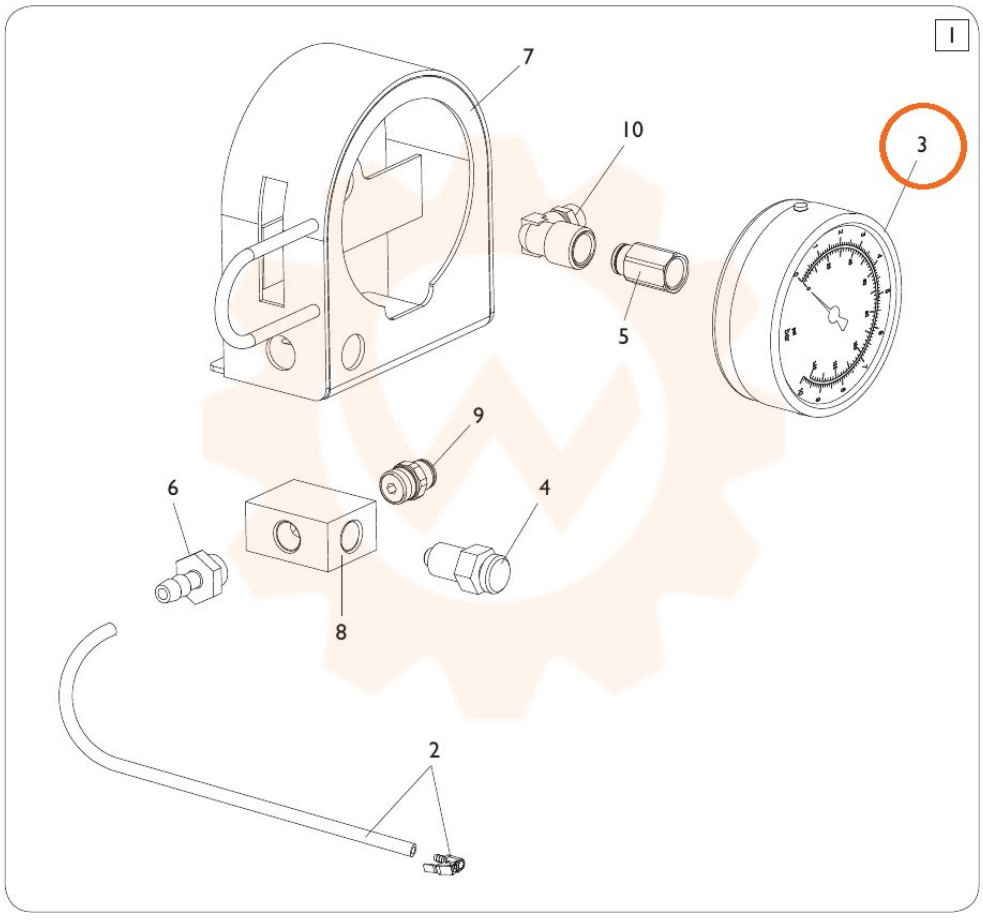


TORNA AL COMPLESSIVO
RETURNS TO OVERALL