127-3 Direktdruck-Kugelgelenkabzieher, mit Ø 34 mm Gabelöffnung, 10 t max. Zugkraft



BESCHREIBUNG

Der glockenförmige Direktdruck-Kugelgelenkabzieher der Baureihe 127 wird zum Ausdrücken der Kugelzapfen beim Ausbau von Kugelgelenken sowie Spurstangenköpfe an Spurstangen in Automotive und Industrie genutzt. Der Abzieher ermöglicht ein beschädigungsfreies Arbeiten und ist optimal, wenn wenig Platz vorhanden ist.

EINSATZBEREICH

Zum Ausbau von Kugelgelenken sowie Spurstangenköpfe an Spurstangen

BENEFIT

- Durch seine simple, aber effektive Bauart eignet sich der Direktdruck-Kugelgelenkabzieher besonders für eine schnelle und unkomplizierte Anwendung

BEDIENUNG

- Abzieher zwischen Kugelgelenk und Anteil befestigen
- Spindel mit Drehmomentschlüssel anziehen
- Gewindezapfen des Kugelgelenks wird aus dem Bauteil gedrückt

STAMMDATEN

GTIN [GTIN]	4021176981784
Ursprungsland	DE
Material	Werkzeugstahl
Baureihe	127-0
Gewicht Brutto [kg]	0,965 kg
Verpackungsinhalt	1 Stück
Verpackungsgesetz	Rezykkat rHDPE 61
Weltweite Vertriebsfähigkeit gegeben	Ja (REACH, RoHS, POP, PROP65, TSCA)

ERSATZTEILE

- 618068_Mechanische Druckspindel | 0,175 kg

Direktdruck-Kugelgelenkabzieher, mit Ø 34 mm Gabelöffnung, 10 t max. Zugkraft

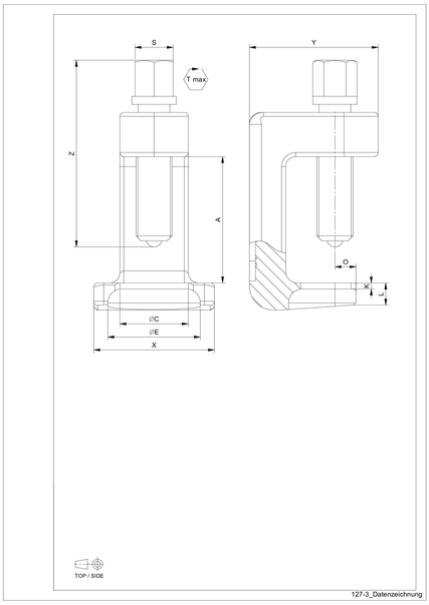

Abkürzung	Attribut	Wert
X	Gesamtbreite [mm]	60 mm
Y	Gesamttiefe [mm]	64 mm
S1	Schlüsselweite Betätigungssechskant [mm]	19 mm
Tmax	max. Drehmoment [Nm]	140 Nm
Fmax	max. Zugkraft [t]	10 t
Fmax	max. Zugkraft [kN]	100 kN
A	Einsatztiefe [mm]	63 mm
C	Durchmesser der Gabelöffnung [mm]	34 mm
O	Abstand Spindelmitte bis Gabelspitze [mm]	10,5 mm
K	Gabelstärke an der Spitze, K [mm]	3 mm
L	Gabelstärke gesamt, L [mm]	10 mm