Cilindervoering | Mondolfo Ferro 326537B

Mondolfo Ferro TC975XD TI · 2025 · Overzichtstekening · positie 13 (2 keer op deze tekening)

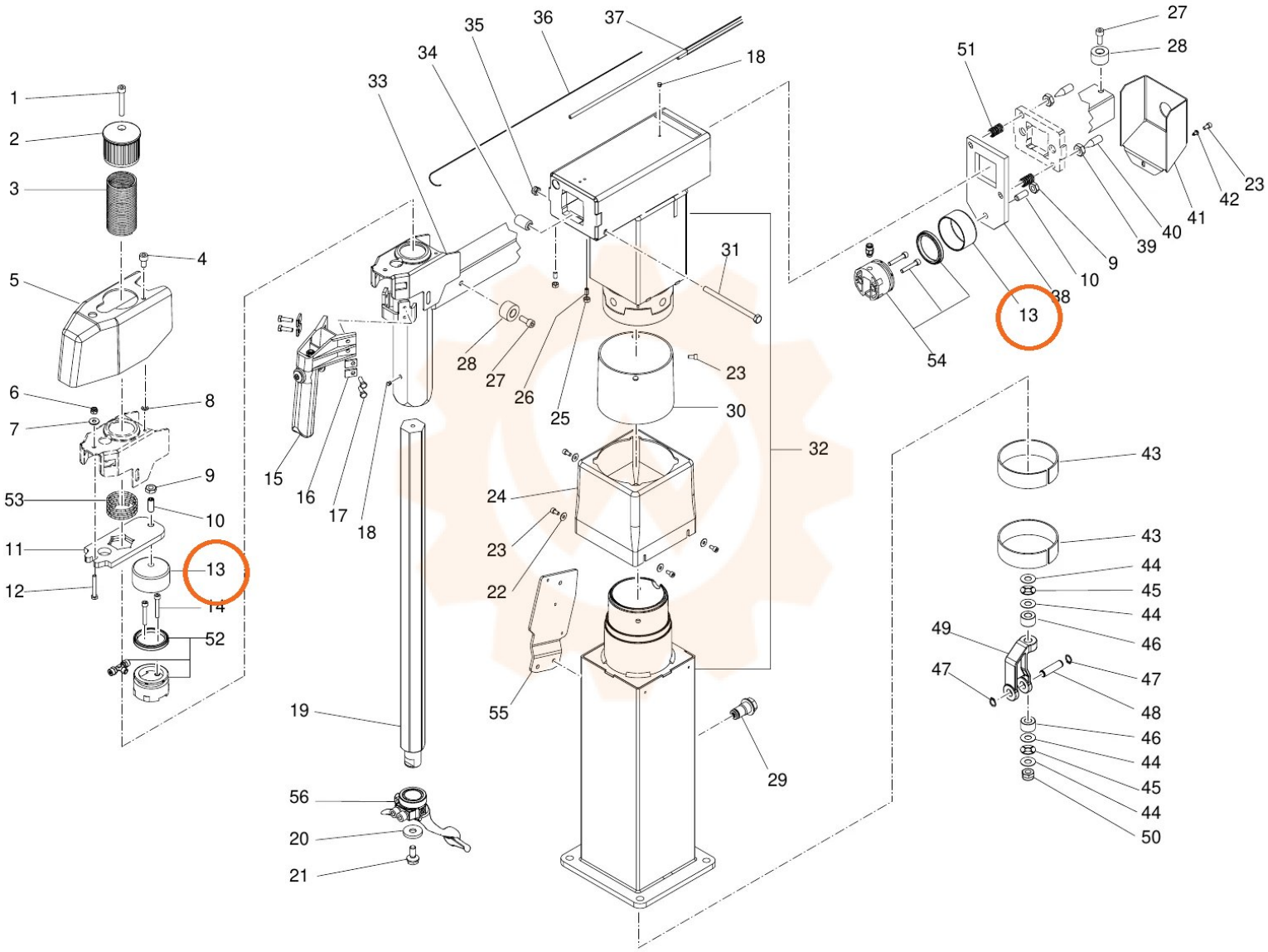
1
2
3
4
5
6
7
8
9
10
11
12
13
14
52
53
15
16
17
18
19
20
21
56
22
23
24
25
26
27
28
29
30
31
32
55
33
34
35
36
37
18
51
27
28
23
42
41
40
39
9
10
38
13
54
43
43
44
45
44
46
49
47
48
46
44
45
44
50