GRUPPO BRACCIO STALLONATORE
BEAD BREAKING GROUP

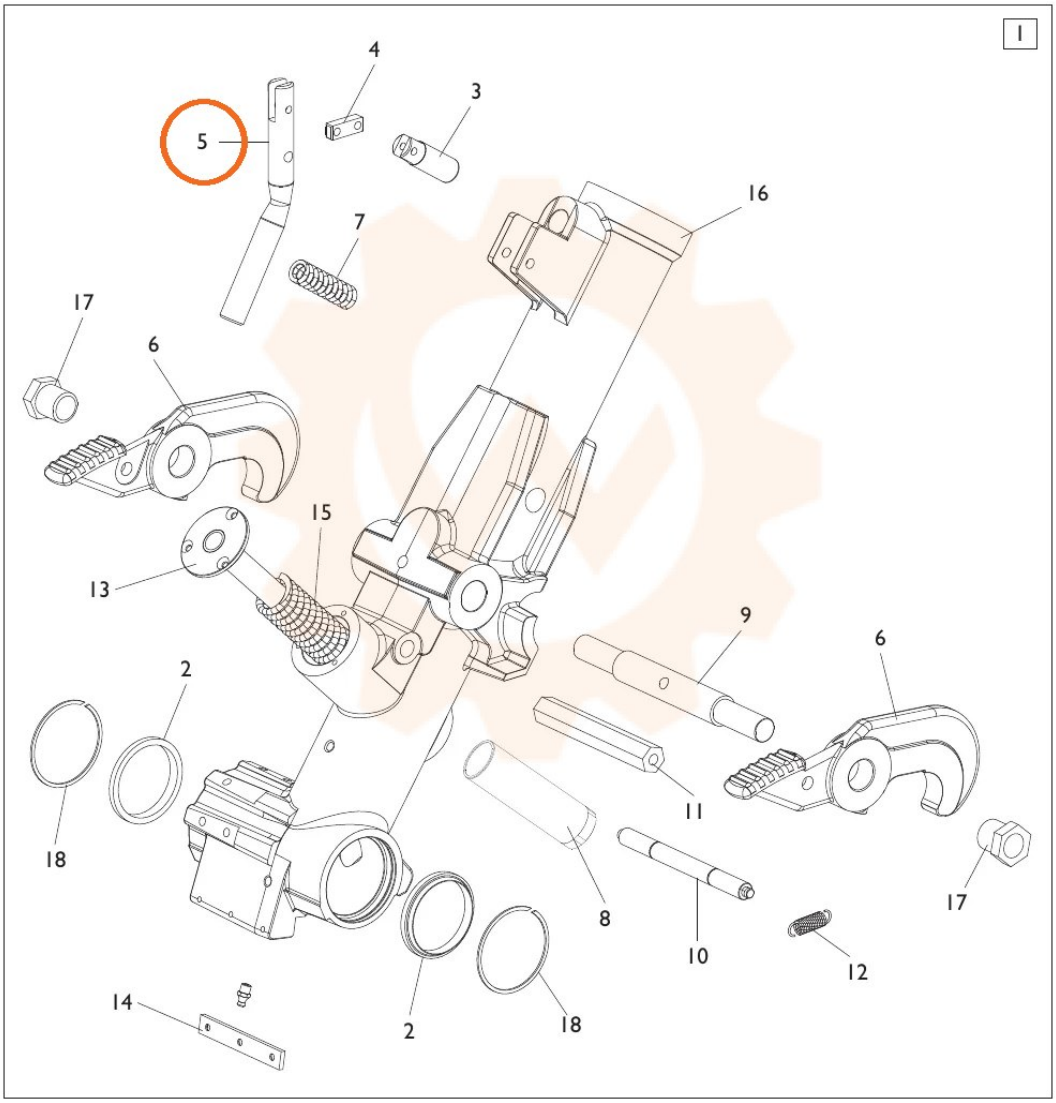

TORNA AL COMPLESSIVO
RETURNS TO OVERALL