Tandwielkast (bronzen tandwiel) | Mondolfo Ferro 5-122698

Mondolfo Ferro TB120 · 2020 · Tekening 6 · positie 35

Prima versione
First version

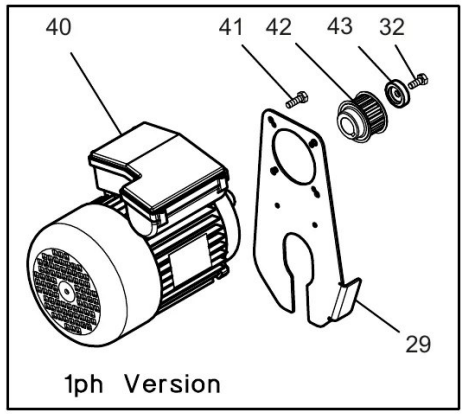

Onderdelentekening Mondolfo Ferro · Workshopparts B.V. · workshopparts.nl · artikelnummer 900934