Pedaalstang | Mondolfo Ferro 4-330203

Mondolfo Ferro TB124 HY · 2025 · Overzichtstekening · positie 62

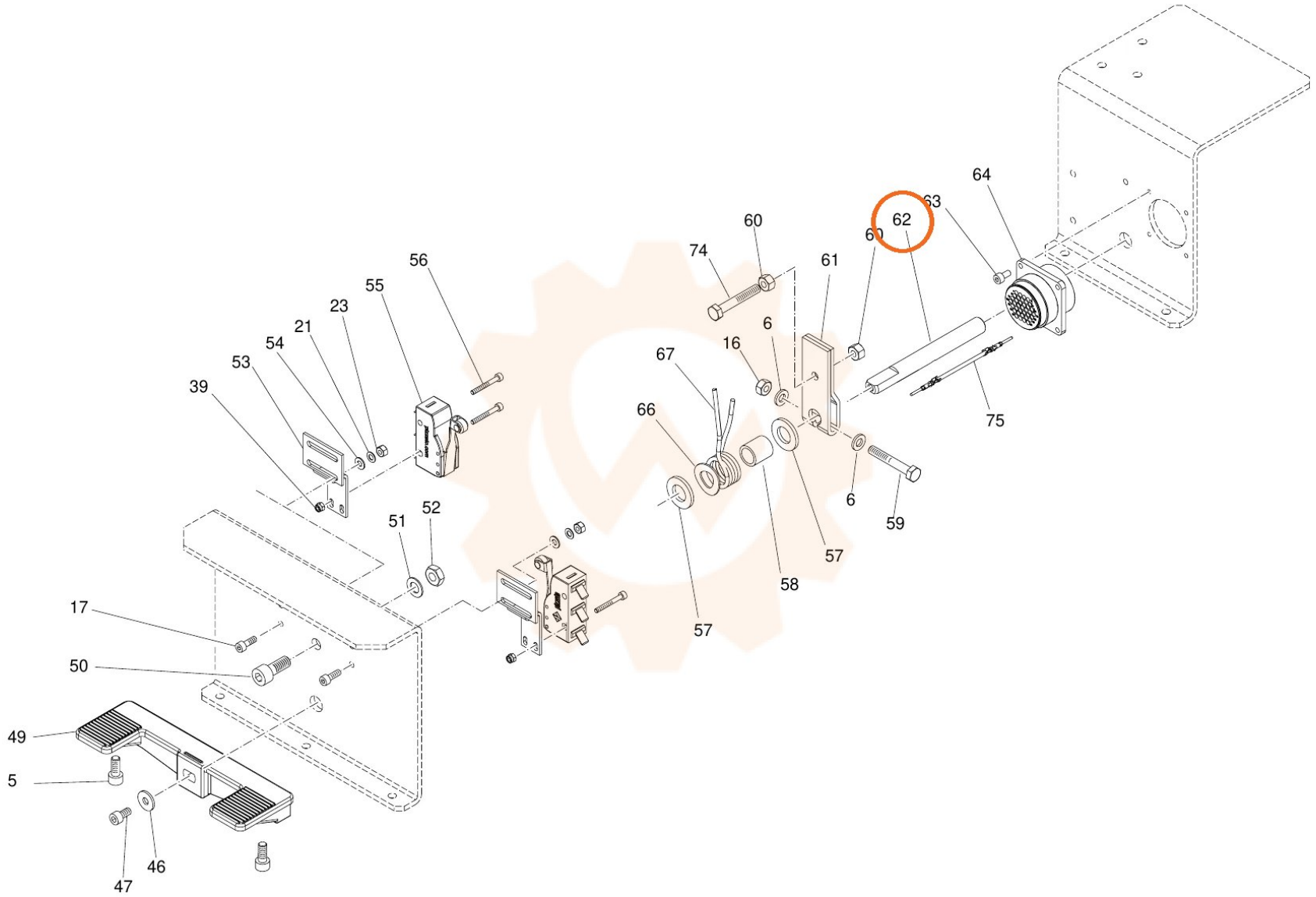
64
63
62
60
60
74
61
56
55
23
21
54
53
39
6
16
67
66
75
6
59
51
52
57
58
57
17
50
49
5
46
47