Hoge moer M8 | Mondolfo Ferro 2-00128

Mondolfo Ferro TB124 HY Reverse · 2025 · Overzichtstekening · positie 15 (2 keer op deze tekening)

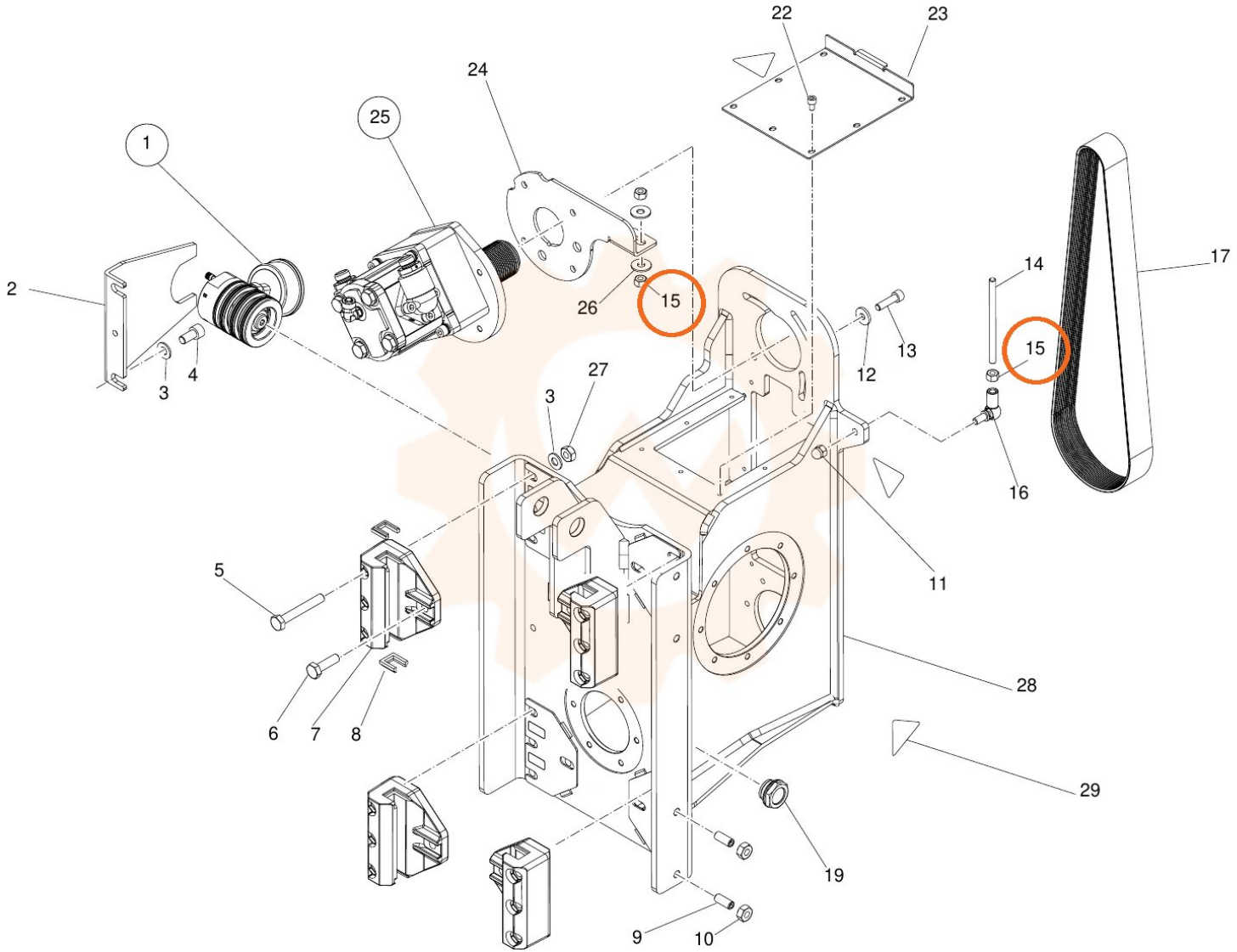
22
23
24
25
1
2
3
4
26
15
27
3
12
13
14
15
17
16
11
5
6
7
8
28
29
19
9
10