Grijpklauw | Mondolfo Ferro 4-110148

Mondolfo Ferro TBE123 Mobile · 2015 · Tekening 9 · positie 199

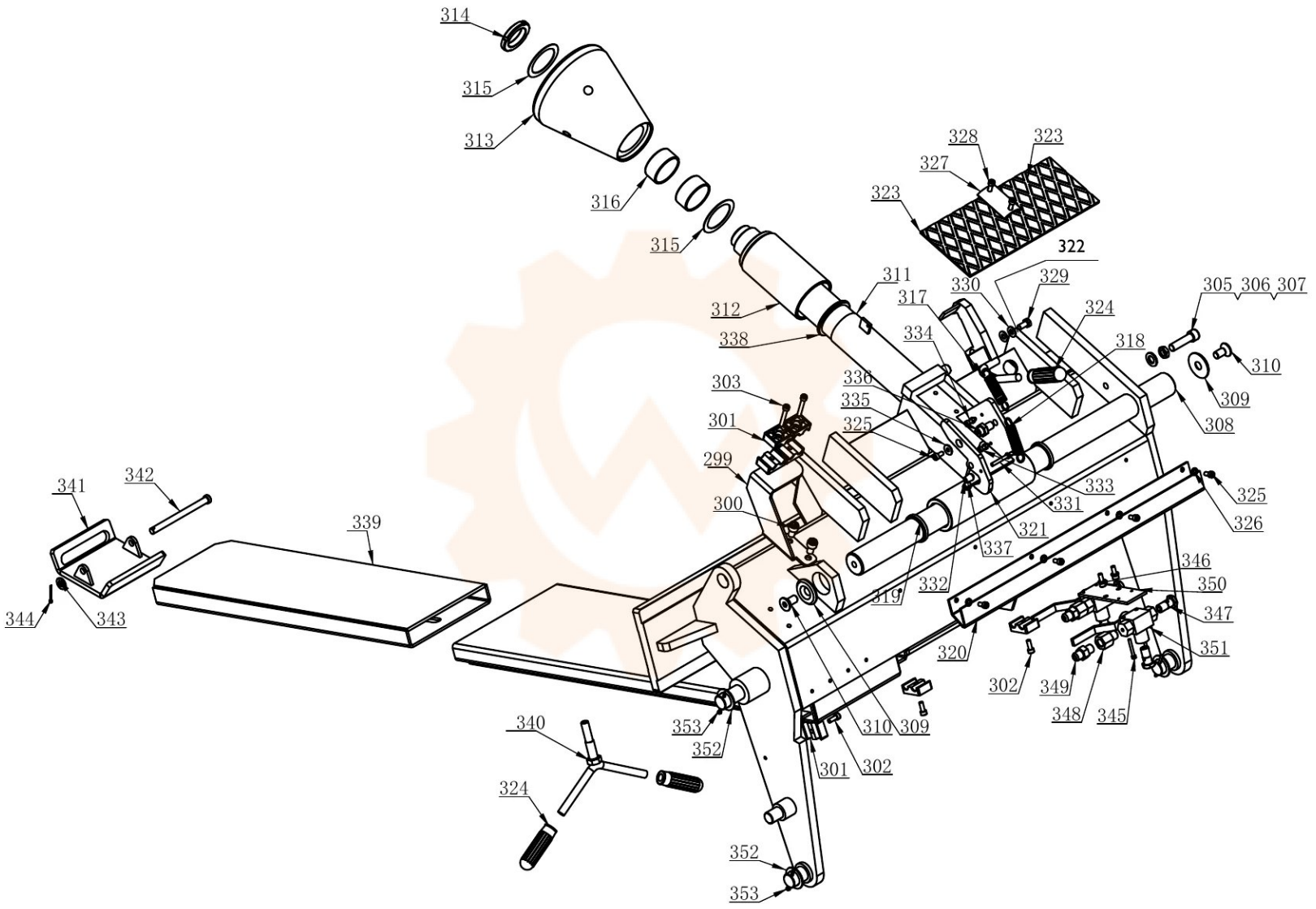
314
315
313
316
315
312
338
311
328
323
327
323
322
329
330
317
334
324
318
305 306 307
310
309
308
303
301
299
300
336
335
325
333
331
321
337
332
319
325
326
346
350
347
351
320
302
349
348
345
341
342
339
344
343
340
324
352
353
353
352
310
309
301
302