Pneumatische klep | Mondolfo Ferro G3994575

Mondolfo Ferro Titan PI240 F · 2008 · Tekening 5 · positie 537 (2 keer op deze tekening)

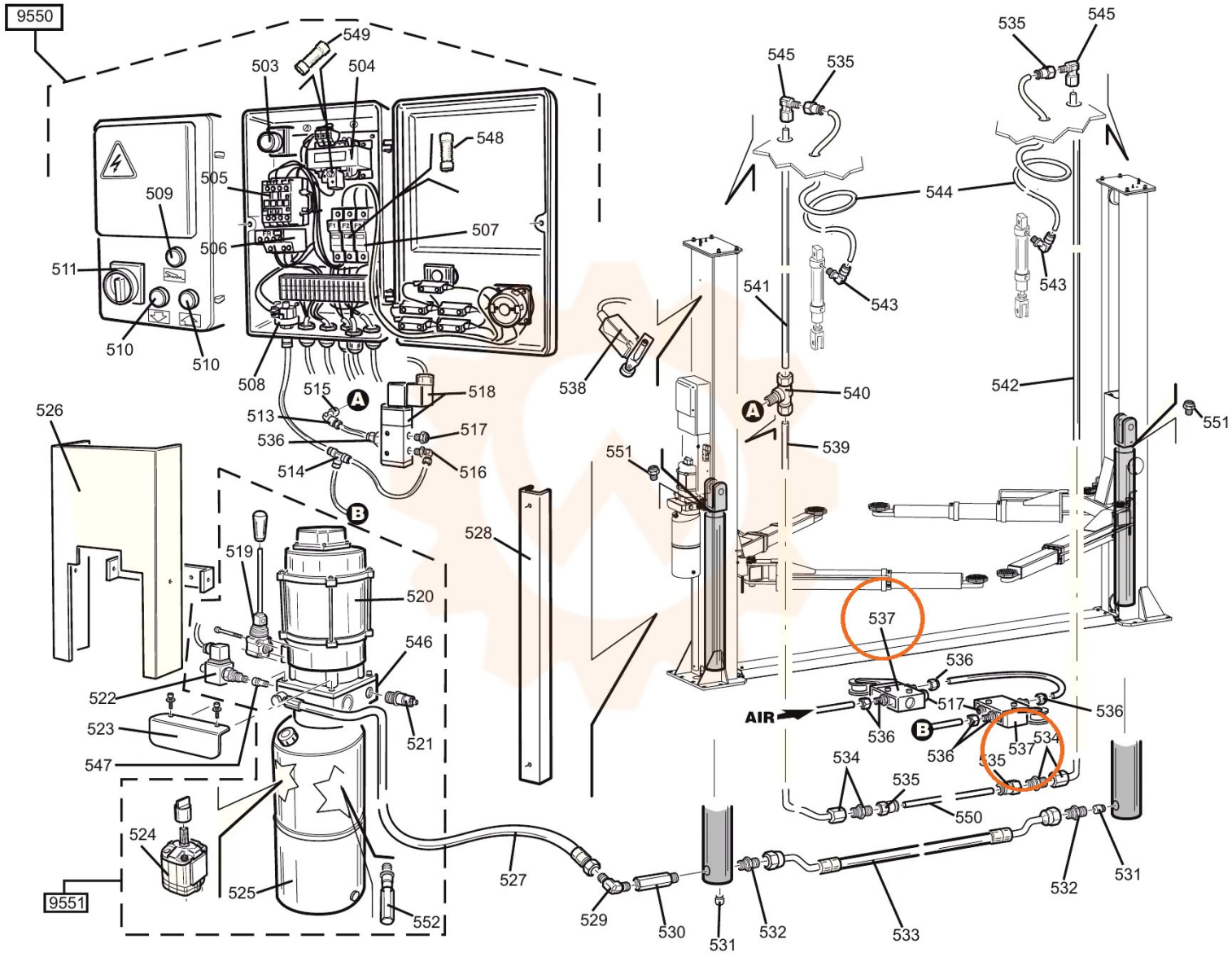
9550
549
503
504
548
505
509
507
506
511
510
510
508
515
A
518
513
517
536
514
516
526
B
519
520
546
522
523
521
547
524
525
552
9551
527
529
530
531
532
533
538
545
535
545
544
543
543
541
540
A
539
542
551
551
528
537
536
AIR
517
536
536
B
536
537
534
534
535
535
550
532
531