220-4 2-armiger Abzieher mit konischer Selbstspannung, bis 150 mm Spannweite, 170 mm Spanntiefe



BESCHREIBUNG

Die 2-armigen Abzieher mit konischer Selbstspannung werden zum zentrischen Abziehen von Lagern, Zahnrädern und Scheiben in allen gängigen Größen für Handwerk, Werkstatt und Industrie eingesetzt. Damit lässt sich jedes Bauteil lösen, das auf einer Welle sitzt und von außen frei zugänglich ist. Mit dem Anziehen des Spannkonus werden die Abziehschenkel automatisch zentriert. Durch das Bedienen des Spannkonus kann die gewünschte Spannweite eingestellt werden. Zudem lassen sich die Abziehschenkel mithilfe des Konus vorspannen, um ein mögliches Abrutschen zu vermeiden. Einsetzbar sowohl als Außenabzieher als auch Innenauszieher (in Kombination mit einem Gleithammer oder einer Gegenstütze) durch einfaches Umdrehen der Abziehschenkel und des Spannkonus.

BENEFIT

- Selbstzentrierung der Schenkel durch Anziehen des Spannkonus
- Spannkonus reguliert die Einstellung der gewünschten Spanntiefe
- Optional umrüstbar von einem Außenabzieher zu einem Innenauszieher durch Umdrehen der Abziehschenkel sowie des Spannkonus

STAMMDATEN

GTIN [GTIN]	4021176080159
Ursprungsland	DE
Material	Werkzeugstahl
Baureihe	220
Gewicht Brutto [kg]	2,45 kg
Verpackungsinhalt	1 Stück
Verpackungsgesetz	Rezykkat rHDPE 61
Weltweite Vertriebsfähigkeit gegeben	Ja (REACH, RoHS, POP, PROP65, TSCA)

ERSATZTEILE

- 220-1-33_Spannkonus für BR 220 & 221
- 220-1-T_Traverse
- 220-4-165-P_2 Abzugshaken (Paar)
- 621220_Mechanische Druckspindel | 0,61 kg

ANWENDUNGSBILD



DETAILBILD



2-armiger Abzieher mit konischer Selbstspannung, bis 150 mm Spannweite, 170 mm Spanntiefe

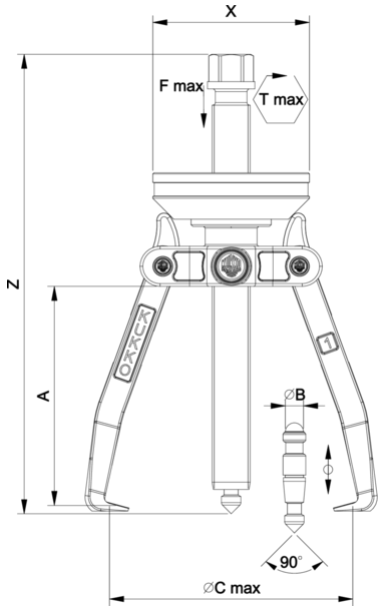

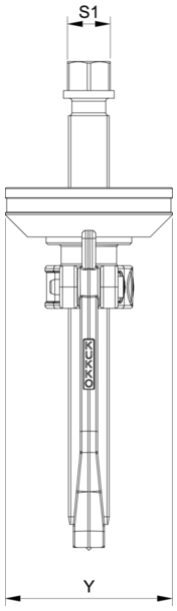

Abkürzung	Attribut	Wert
X	Gesamtbreite [mm]	100 mm
Y	Gesamttiefe [mm]	86 mm
Z	Höhe [mm]	250 mm
A	Spanntiefe Aussenabziehen [mm]	170 mm
S1	Schlüsselweite Betätigungssechskant [mm]	22 mm
Cmin	Spannweite Aussenabziehen (min.) [mm]	0 mm
Cmax	Spannweite Aussenabziehen (max.) [mm]	150 mm
K	Hakenfußstärke an der Spitze (Klauenstärke K) [mm]	3 mm
J	Hakenfußbreite (Klauenbreite J) [mm]	24 mm
O	Hakenfußtiefe nutzbar (Klauentiefe nutzbar O) [mm]	15 mm
H	Hakenfußtiefe gesamt (Klauentiefe gesamt H) [mm]	27 mm
L	Klauenstärke gesamt (L+1mm) (Klauenabstand zur Grundfläche) [mm]	10 mm
Emin	Spannweite Innenausziehen (min.) [mm]	60 mm
Emax	Spannweite Innenausziehen (max.) [mm]	180 mm
Tmax	max. Drehmoment [Nm]	150 Nm
Fmax	max. Zugkraft [t]	7 t
Fmax	max. Zugkraft [kN]	70 kN

Abkürzung	Attribut	Wert
X	Gesamtbreite [mm]	100 mm
Y	Gesamttiefe [mm]	86 mm
Z	Höhe [mm]	250 mm
A	Spanntiefe Aussenabziehen [mm]	170 mm
S1	Schlüsselweite Betätigungssechskant [mm]	22 mm
Cmin	Spannweite Aussenabziehen (min.) [mm]	0 mm
Cmax	Spannweite Aussenabziehen (max.) [mm]	150 mm
K	Hakenfußstärke an der Spitze (Klauenstärke K) [mm]	3 mm
J	Hakenfußbreite (Klauenbreite J) [mm]	24 mm
O	Hakenfußtiefe nutzbar (Klauentiefe nutzbar O) [mm]	15 mm
H	Hakenfußtiefe gesamt (Klauentiefe gesamt H) [mm]	27 mm
L	Klauenstärke gesamt (L+1mm) (Klauenabstand zur Grundfläche) [mm]	10 mm
Emin	Spannweite Innenausziehen (min.) [mm]	60 mm
Emax	Spannweite Innenausziehen (max.) [mm]	180 mm
Tmax	max. Drehmoment [Nm]	150 Nm
Fmax	max. Zugkraft [t]	7 t
Fmax	max. Zugkraft [kN]	70 kN

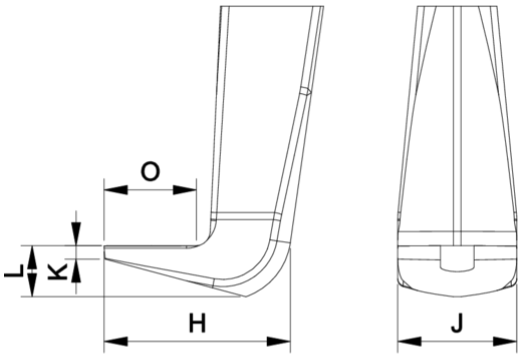

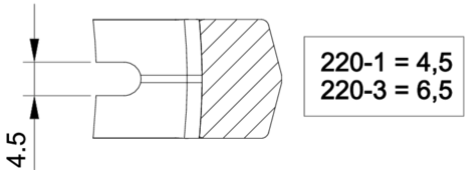

Abkürzung	Attribut	Wert
X	Gesamtbreite [mm]	100 mm
Y	Gesamttiefe [mm]	86 mm
Z	Höhe [mm]	250 mm
A	Spanntiefe Aussenabziehen [mm]	170 mm
S1	Schlüsselweite Betätigungssechskant [mm]	22 mm
Cmin	Spannweite Aussenabziehen (min.) [mm]	0 mm
Cmax	Spannweite Aussenabziehen (max.) [mm]	150 mm
K	Hakenfußstärke an der Spitze (Klauenstärke K) [mm]	3 mm
J	Hakenfußbreite (Klauenbreite J) [mm]	24 mm
O	Hakenfußtiefe nutzbar (Klauentiefe nutzbar O) [mm]	15 mm
H	Hakenfußtiefe gesamt (Klauentiefe gesamt H) [mm]	27 mm
L	Klauenstärke gesamt (L+1mm) (Klauenabstand zur Grundfläche) [mm]	10 mm
Emin	Spannweite Innenausziehen (min.) [mm]	60 mm
Emax	Spannweite Innenausziehen (max.) [mm]	180 mm
Tmax	max. Drehmoment [Nm]	150 Nm
Fmax	max. Zugkraft [t]	7 t
Fmax	max. Zugkraft [kN]	70 kN