Handgreep | Mondolfo Ferro 263496B

Mondolfo Ferro Super RM Mini · 2023 · Overzichtstekening · positie 1

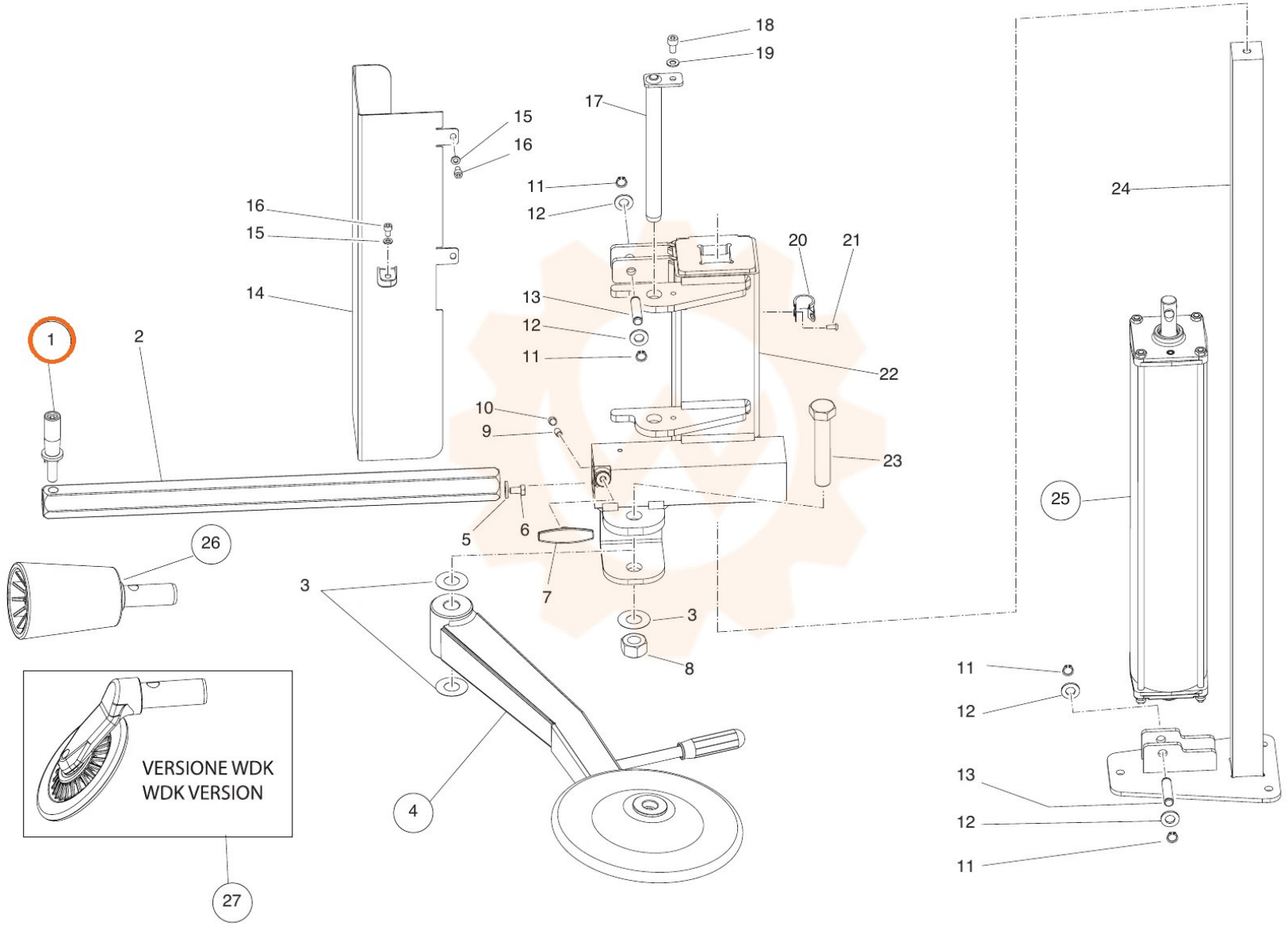
VERSIONE WDK
WDK VERSION