Microschakelaar | Mondolfo Ferro J101-1150002

Mondolfo Ferro Titan PI 245HC B · 2018 · Tekening 41 · positie 3

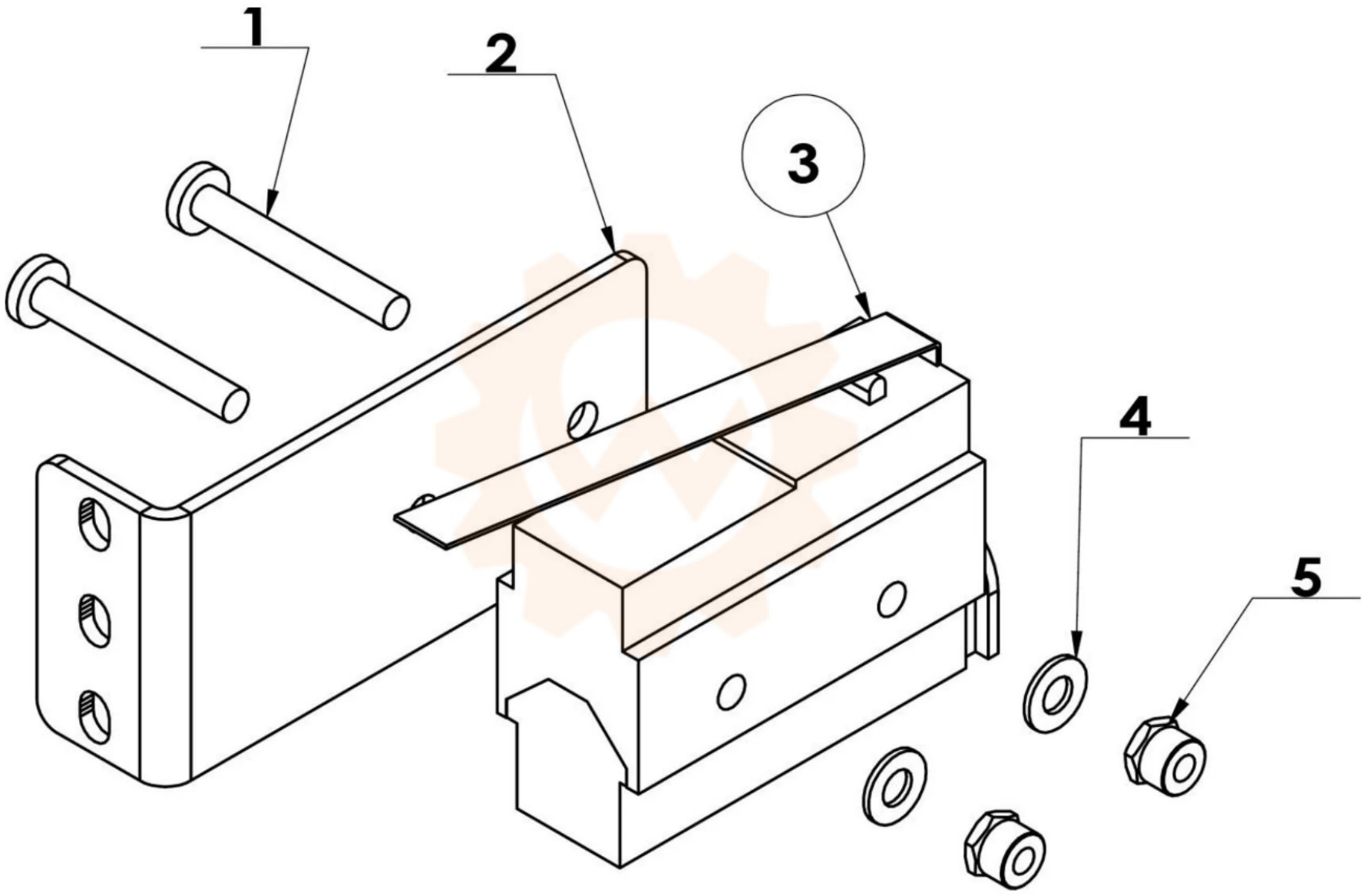
1
2
3
4
5