Borgring voor as d. 12 | Mondolfo Ferro 2-00025

Mondolfo Ferro MT3000 Van · 2015 · Tekening 8 · positie 17 (2 keer op deze tekening)

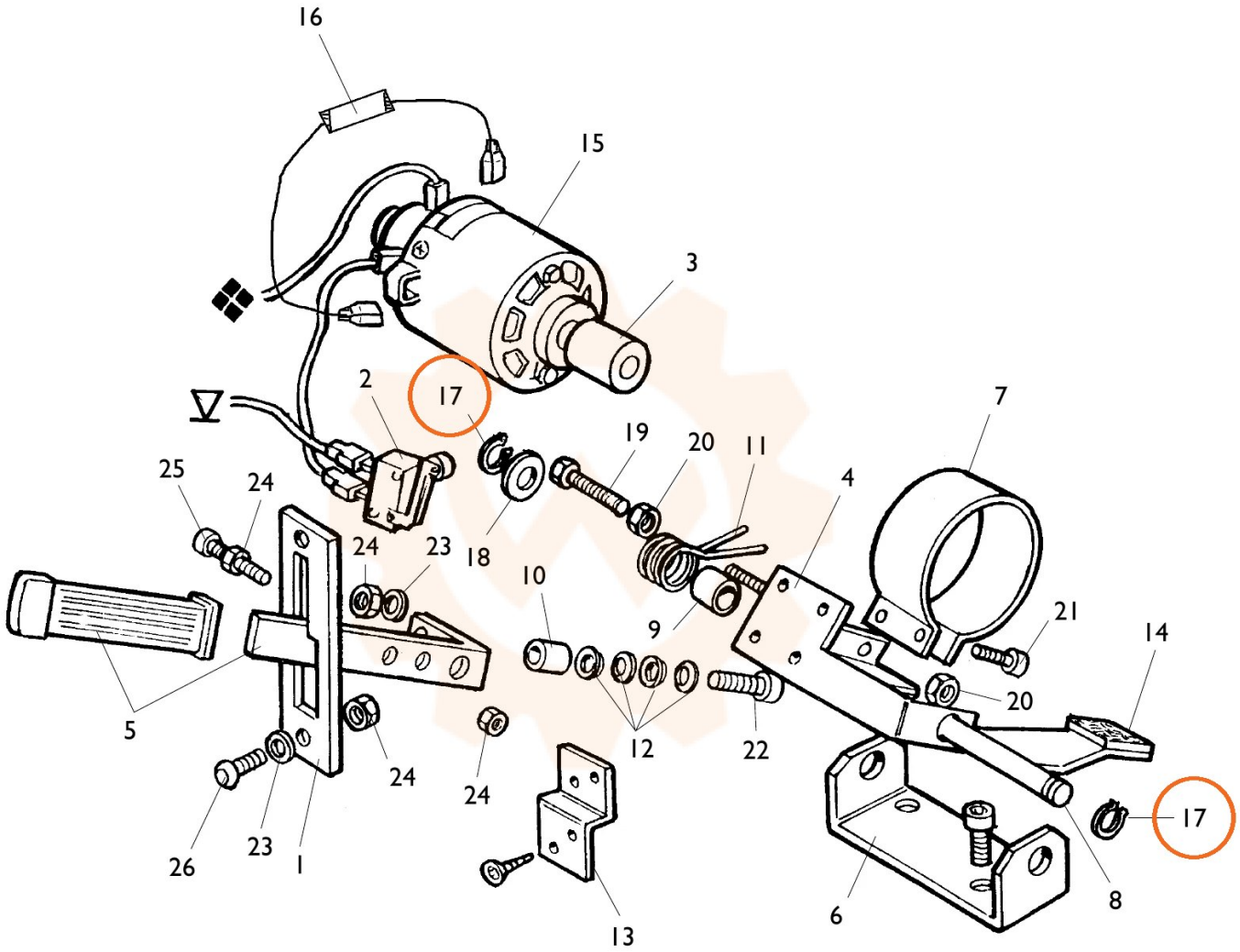
16
15
3
2
17
19
20
11
7
25
24
4
24
23
18
10
21
14
9
5
20
12
22
24
24
17
26
23
1
13
6
8