Flens | Mondolfo Ferro 4-900437

Mondolfo Ferro Startline S112 · 2016 · Tekening 6 · positie 403

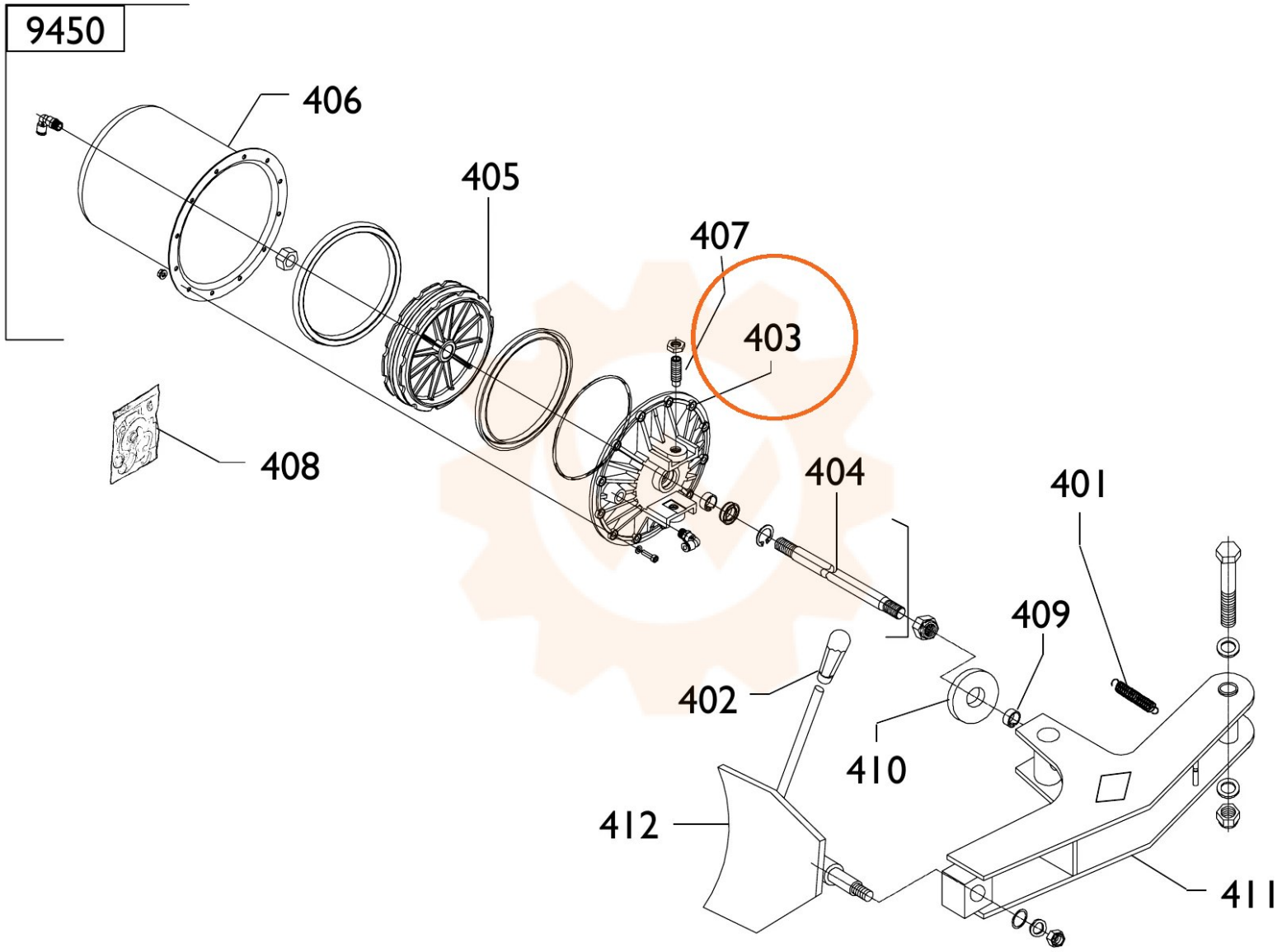
9450
406
405
407
403
408
404
401
409
402
410
412
411