11-0-AV 3-armiger Universal-Abzieher mit verstellb. Spanntiefe, bis 375 mm Spannweite, Spanntiefe bis 450 mm



ANWENDUNGSBILD



BESCHREIBUNG

Der extra kräftige, 3-armige Universal-Abzieher mit verstellbarer Spanntiefe wird zum Abziehen von schweren Lagern, Zahnrädern und Scheiben in allen gängigen Größen für Handwerk, Werkstatt und Industrie eingesetzt. Damit lässt sich jedes Bauteil lösen, das auf einer Welle sitzt und von außen frei zugänglich ist. Die massive Bauweise des Abziehers passt sich durch seine individuell einstellbare Spannweite und Spanntiefe jeder Abziehsituation an und garantiert sowohl beim Außenabziehen als auch beim Innenausziehen eine kraftvolle, zerstörungsfreie Demontage. Die 3-Armigkeit garantiert eine gleichmäßige Lastverteilung und dadurch einen besonders sicheren Halt am abzuziehenden Teil.

EINSATZBEREICH

Zum Abziehen von schweren Lagern, Zahnrädern und Scheiben in allen gängigen Größen für Handwerk, Werkstatt und Industrie.

BENEFIT

- Schraubverbindung ermöglicht leichtes Lösen und besonders festes Anziehen der Abzugshaken mit einem Sechskantschlüssel
- 3-Armigkeit sorgt für eine gleichmäßige Kraftverteilung und ermöglicht größere Abziehkräfte
- Anwendung auch bei exzentrischen Bauteilen durch freibewegliche, auf der Traverse gleitende Abzugshaken
- Variable Anpassung an jede Spannweite zwischen 37 mm – 375 mm sowie Spanntiefe zwischen 500 mm – 450 mm
- Sicheres Aufsetzen der Spindel durch drehbare Spindelspitze sowohl auf glatten Oberflächen als auch bei Zentrierungen (Switch Technology)
- Optional umrüstbar von einem Außenabzieher zu einem Innenauszieher durch Umdrehen der Abzugshaken
- Abrutschsicherung am Spindelkopf für sicheres Arbeiten mit Schraubenschlüssel
- Spindelauslauf zum Schutz des Gewindes

BEDIENUNG

- Abzugshaken von außen an das abzuziehende Teil ansetzen
- Klauen unter das Bauteil schieben
- Schraubenschlüssel zur Befestigung der Haken nutzen
- Spindel zur Fixierung manuell auf Druck ziehen
- Sechskant am Spindelkopf mit einer Ratsche oder einem Ringmaulschlüssel in Bewegung setzten, bis das Bauteil gelöst ist

STAMMDATEN

GTIN [GTIN]	4021176730078
Ursprungsland	DE
Material	Werkzeugstahl
Baureihe	11-AV
Gewicht Brutto [kg]	23,1 kg
Verpackungsinhalt	1 Stück
Verpackungsgesetz	PAPPE PAP 21
Weltweite Vertriebsfähigkeit gegeben	Ja (REACH, RoHS, POP, PROP65, TSCA)

ERSATZTEILE

- 11-0-20_Einsatzbuchse, komplett
- 11-0-206_Spindel
- 11-0-T_3-Arm Traverse
- 4-SP-S_3 höhenverstellbare Abzugshaken
- 633370_Zweiseitige Spindelspitze
- 633400_Mechanische Druckspindel | 2,71 kg

3-armiger Universal-Abzieher mit verstellb. Spanntiefe, bis 375 mm Spannweite, Spanntiefe bis 450 mm

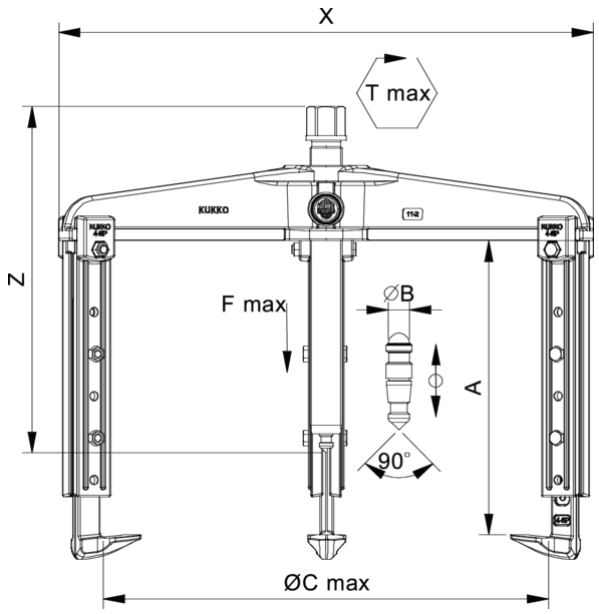

Abkürzung	Attribut	Wert
X	Gesamtbreite [mm]	490 mm
Y	Gesamttiefe [mm]	490 mm
Z	Höhe [mm]	451 mm
A	Spanntiefe Aussenabziehen [mm]	500 mm
S1	Schlüsselweite Betätigungssechskant [mm]	36 mm
Cmin	Spannweite Aussenabziehen (min.) [mm]	37 mm
Cmax	Spannweite Aussenabziehen (max.) [mm]	375 mm
A1	Spanntiefe Aussenabziehen A1 [mm]	350 mm
A2	Spanntiefe Aussenabziehen A2 [mm]	400 mm
A3	Spanntiefe Aussenabziehen A3 [mm]	450 mm
K	Hakenfußstärke an der Spitze (Klauenstärke K) [mm]	9,5 mm
J	Hakenfußbreite (Klauenbreite J) [mm]	45 mm
O	Hakenfußtiefe nutzbar (Klauentiefe nutzbar O) [mm]	66,5 mm
H	Hakenfußtiefe gesamt (Klauentiefe gesamt H) [mm]	82 mm
L	Klauenstärke gesamt (L+1mm) (Klauenabstand zur Grundfläche) [mm]	25 mm
Emin	Spannweite Innenausziehen (min.) [mm]	220 mm
Emax	Spannweite Innenausziehen (max.) [mm]	500 mm
Tmax	max. Drehmoment [Nm]	500 Nm
Fmax	max. Zugkraft [t]	15 t
Fmax	max. Zugkraft [kN]	150 kN

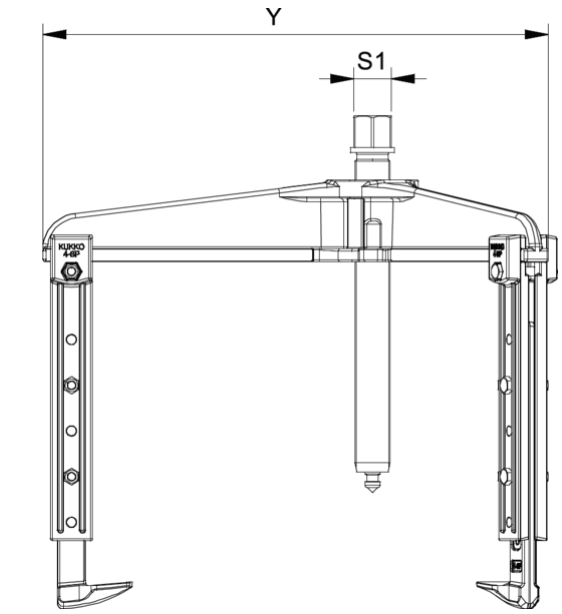

Abkürzung	Attribut	Wert
X	Gesamtbreite [mm]	490 mm
Y	Gesamttiefe [mm]	490 mm
Z	Höhe [mm]	451 mm
A	Spanntiefe Aussenabziehen [mm]	500 mm
S1	Schlüsselweite Betätigungssechskant [mm]	36 mm
Cmin	Spannweite Aussenabziehen (min.) [mm]	37 mm
Cmax	Spannweite Aussenabziehen (max.) [mm]	375 mm
A1	Spanntiefe Aussenabziehen A1 [mm]	350 mm
A2	Spanntiefe Aussenabziehen A2 [mm]	400 mm
A3	Spanntiefe Aussenabziehen A3 [mm]	450 mm
K	Hakenfußstärke an der Spitze (Klauenstärke K) [mm]	9,5 mm
J	Hakenfußbreite (Klauenbreite J) [mm]	45 mm
O	Hakenfußtiefe nutzbar (Klauentiefe nutzbar O) [mm]	66,5 mm
H	Hakenfußtiefe gesamt (Klauentiefe gesamt H) [mm]	82 mm
L	Klauenstärke gesamt (L+1mm) (Klauenabstand zur Grundfläche) [mm]	25 mm
Emin	Spannweite Innenausziehen (min.) [mm]	220 mm
Emax	Spannweite Innenausziehen (max.) [mm]	500 mm
Tmax	max. Drehmoment [Nm]	500 Nm
Fmax	max. Zugkraft [t]	15 t
Fmax	max. Zugkraft [kN]	150 kN

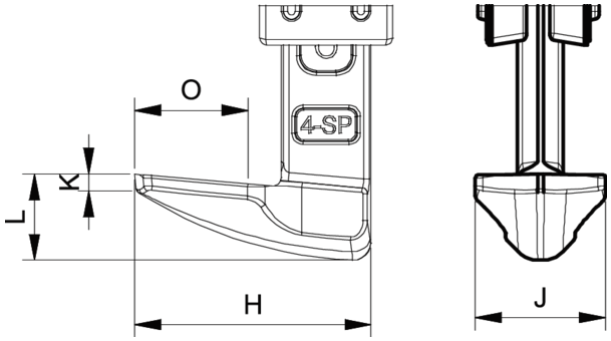

Abkürzung	Attribut	Wert
X	Gesamtbreite [mm]	490 mm
Y	Gesamttiefe [mm]	490 mm
Z	Höhe [mm]	451 mm
A	Spanntiefe Aussenabziehen [mm]	500 mm

S1	Schlüsselweite Betätigungssechskant [mm]	36 mm
Cmin	Spannweite Aussenabziehen (min.) [mm]	37 mm
Cmax	Spannweite Aussenabziehen (max.) [mm]	375 mm
A1	Spanntiefe Aussenabziehen A1 [mm]	350 mm
A2	Spanntiefe Aussenabziehen A2 [mm]	400 mm
A3	Spanntiefe Aussenabziehen A3 [mm]	450 mm
K	Hakenfußstärke an der Spitze (Klauenstärke K) [mm]	9,5 mm
J	Hakenfußbreite (Klauenbreite J) [mm]	45 mm
O	Hakenfußtiefe nutzbar (Klauentiefe nutzbar O) [mm]	66,5 mm
H	Hakenfußtiefe gesamt (Klauentiefe gesamt H) [mm]	82 mm
L	Klauenstärke gesamt (L+1mm) (Klauenabstand zur Grundfläche) [mm]	25 mm
Emin	Spannweite Innenausziehen (min.) [mm]	220 mm
Emax	Spannweite Innenausziehen (max.) [mm]	500 mm
Tmax	max. Drehmoment [Nm]	500 Nm
Fmax	max. Zugkraft [t]	15 t
Fmax	max. Zugkraft [kN]	150 kN

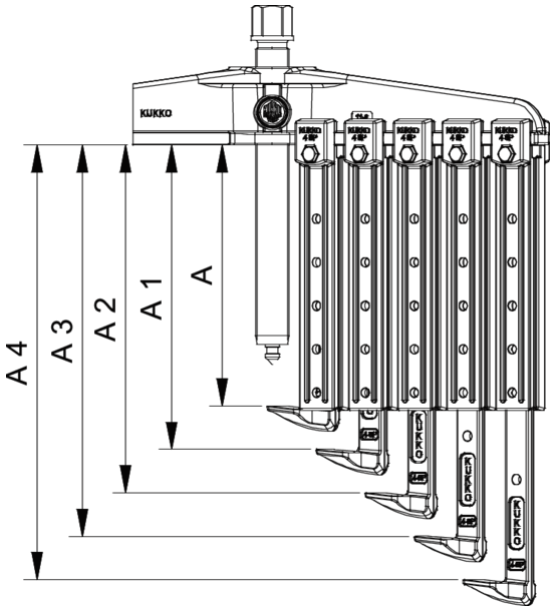

Abkürzung	Attribut	Wert
X	Gesamtbreite [mm]	490 mm
Y	Gesamttiefe [mm]	490 mm
Z	Höhe [mm]	451 mm
A	Spanntiefe Aussenabziehen [mm]	500 mm
S1	Schlüsselweite Betätigungssechskant [mm]	36 mm
Cmin	Spannweite Aussenabziehen (min.) [mm]	37 mm
Cmax	Spannweite Aussenabziehen (max.) [mm]	375 mm
A1	Spanntiefe Aussenabziehen A1 [mm]	350 mm
A2	Spanntiefe Aussenabziehen A2 [mm]	400 mm
A3	Spanntiefe Aussenabziehen A3 [mm]	450 mm
K	Hakenfußstärke an der Spitze (Klauenstärke K) [mm]	9,5 mm
J	Hakenfußbreite (Klauenbreite J) [mm]	45 mm
O	Hakenfußtiefe nutzbar (Klauentiefe nutzbar O) [mm]	66,5 mm
H	Hakenfußtiefe gesamt (Klauentiefe gesamt H) [mm]	82 mm
L	Klauenstärke gesamt (L+1mm) (Klauenabstand zur Grundfläche) [mm]	25 mm
Emin	Spannweite Innenausziehen (min.) [mm]	220 mm
Emax	Spannweite Innenausziehen (max.) [mm]	500 mm
Tmax	max. Drehmoment [Nm]	500 Nm
Fmax	max. Zugkraft [t]	15 t
Fmax	max. Zugkraft [kN]	150 kN

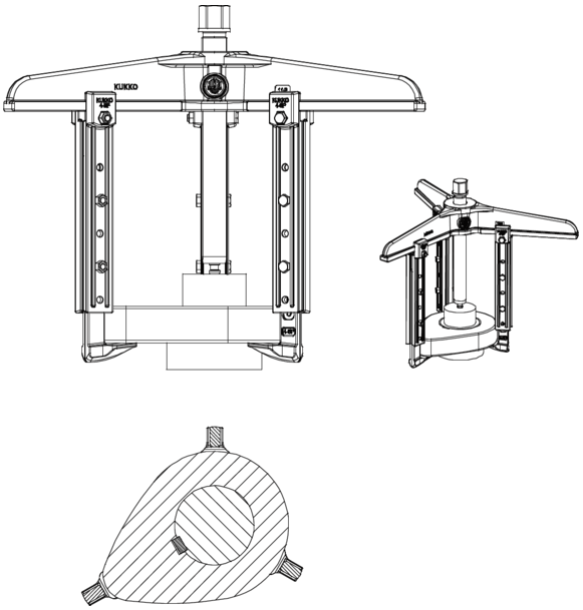

Abkürzung	Attribut	Wert
X	Gesamtbreite [mm]	490 mm
Y	Gesamttiefe [mm]	490 mm
Z	Höhe [mm]	451 mm
A	Spanntiefe Aussenabziehen [mm]	500 mm
S1	Schlüsselweite Betätigungssechskant [mm]	36 mm
Cmin	Spannweite Aussenabziehen (min.) [mm]	37 mm
Cmax	Spannweite Aussenabziehen (max.) [mm]	375 mm
A1	Spanntiefe Aussenabziehen A1 [mm]	350 mm
A2	Spanntiefe Aussenabziehen A2 [mm]	400 mm
A3	Spanntiefe Aussenabziehen A3 [mm]	450 mm
K	Hakenfußstärke an der Spitze (Klauenstärke K) [mm]	9,5 mm

J	Hakenfußbreite (Klauenbreite J) [mm]	45 mm
O	Hakenfußtiefe nutzbar (Klauentiefe nutzbar O) [mm]	66,5 mm
H	Hakenfußtiefe gesamt (Klauentiefe gesamt H) [mm]	82 mm
L	Klauenstärke gesamt (L+1mm) (Klauenabstand zur Grundfläche) [mm]	25 mm
Emin	Spannweite Innenausziehen (min.) [mm]	220 mm
Emax	Spannweite Innenausziehen (max.) [mm]	500 mm
Tmax	max. Drehmoment [Nm]	500 Nm
Fmax	max. Zugkraft [t]	15 t
Fmax	max. Zugkraft [kN]	150 kN