Connector | Mondolfo Ferro 419769

Mondolfo Ferro FBM38 · 2006 · Tekening 3 · positie 417

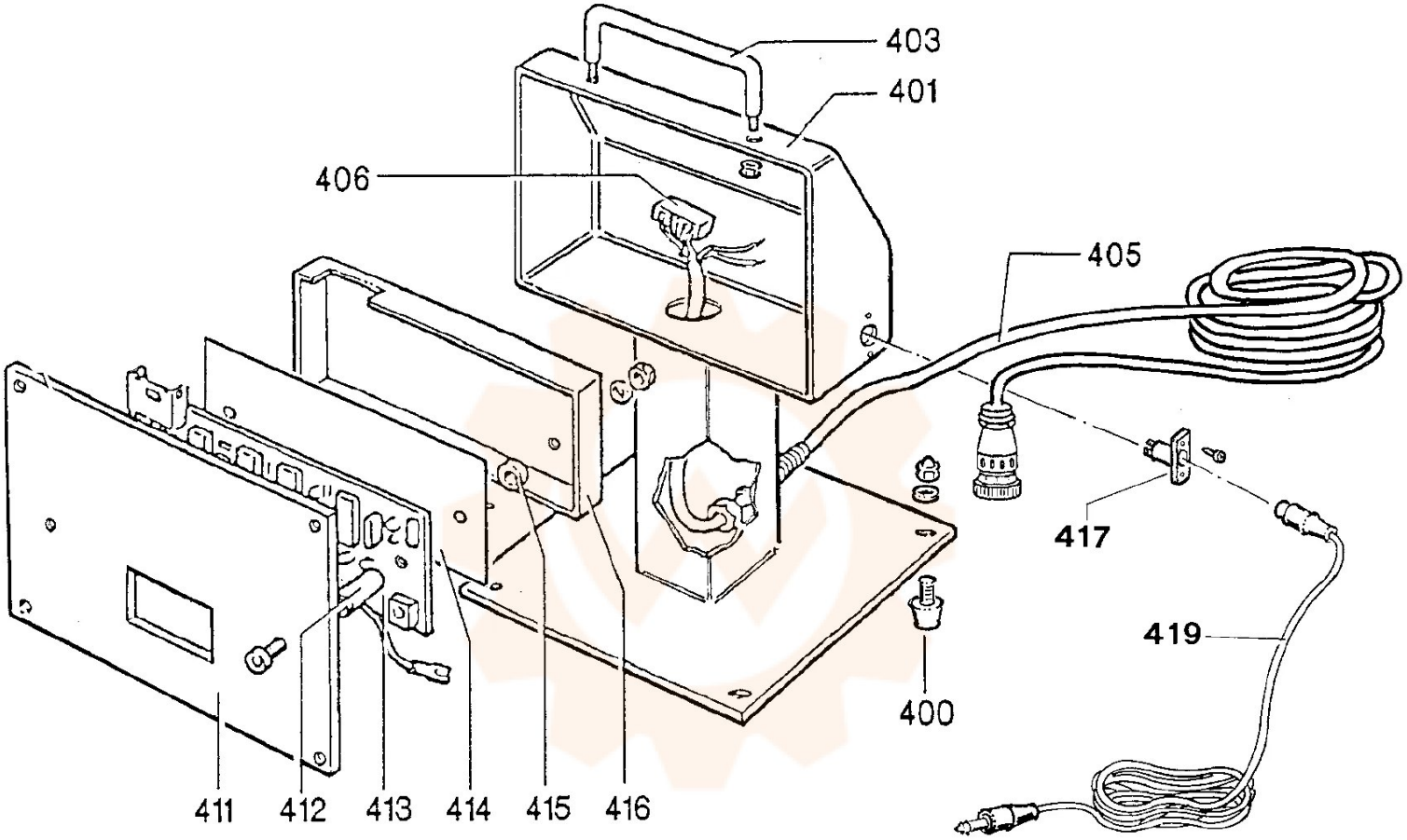

Onderdelentekening Mondolfo Ferro · Workshopparts B.V. · workshopparts.nl · artikelnummer 902636