MODEL 3,6 TON

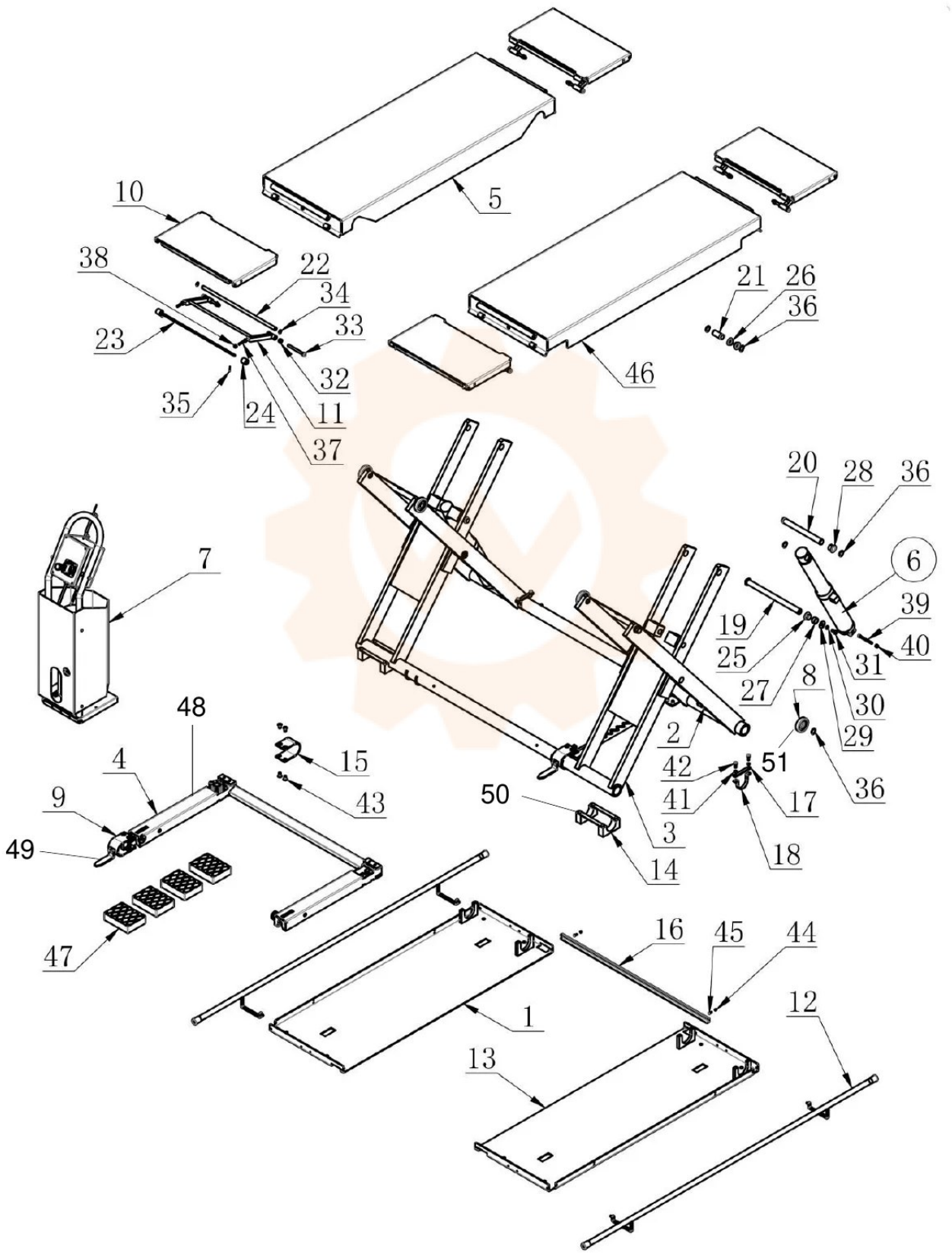
10
5
38
22
34
33
23
32
35
24
11
37
21
26
36
46
20
28
36
6
7
39
19
25
40
31
27
8
30
29
48
2
51
42
41
17
36
4
15
43
50
9
3
18
49
14
47
16
45
44
1
12
13