IMPIANTO ELETTRICO
ELECTRICAL SYSTEM

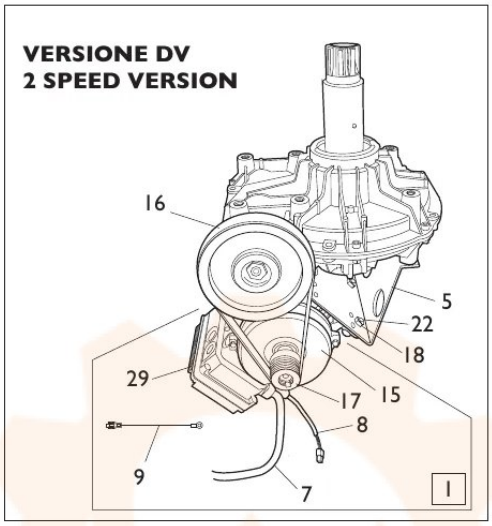

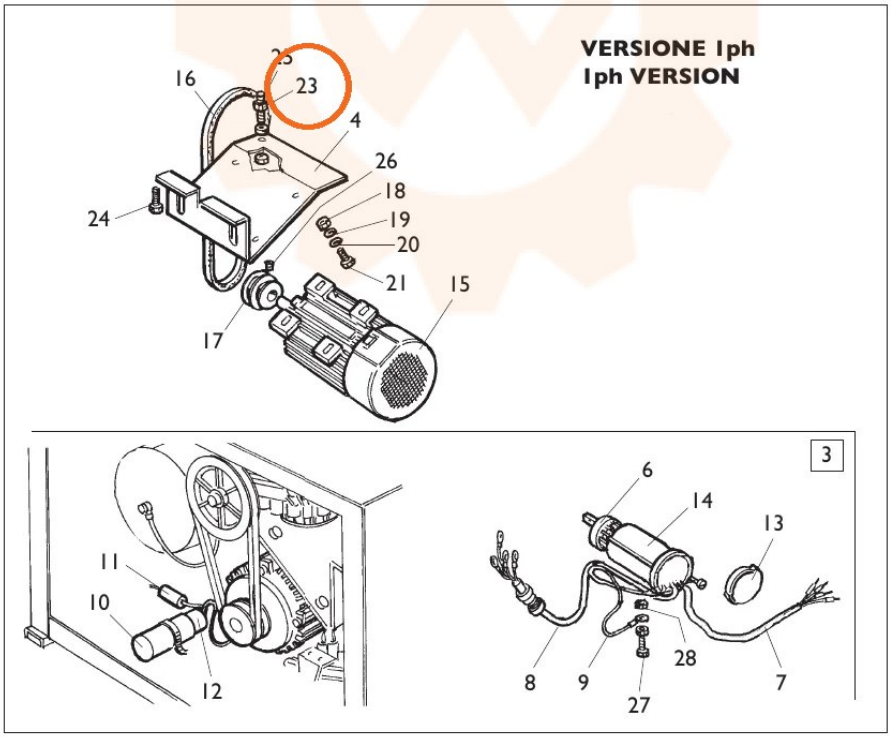

TORNA AL COMPLESSIVO
RETURNS TO OVERALL