Zeskantbout M8 x 30 | Mondolfo Ferro 2-02239

Mondolfo Ferro TBE155 Super · 2026 · Overzichtstekening · positie 3

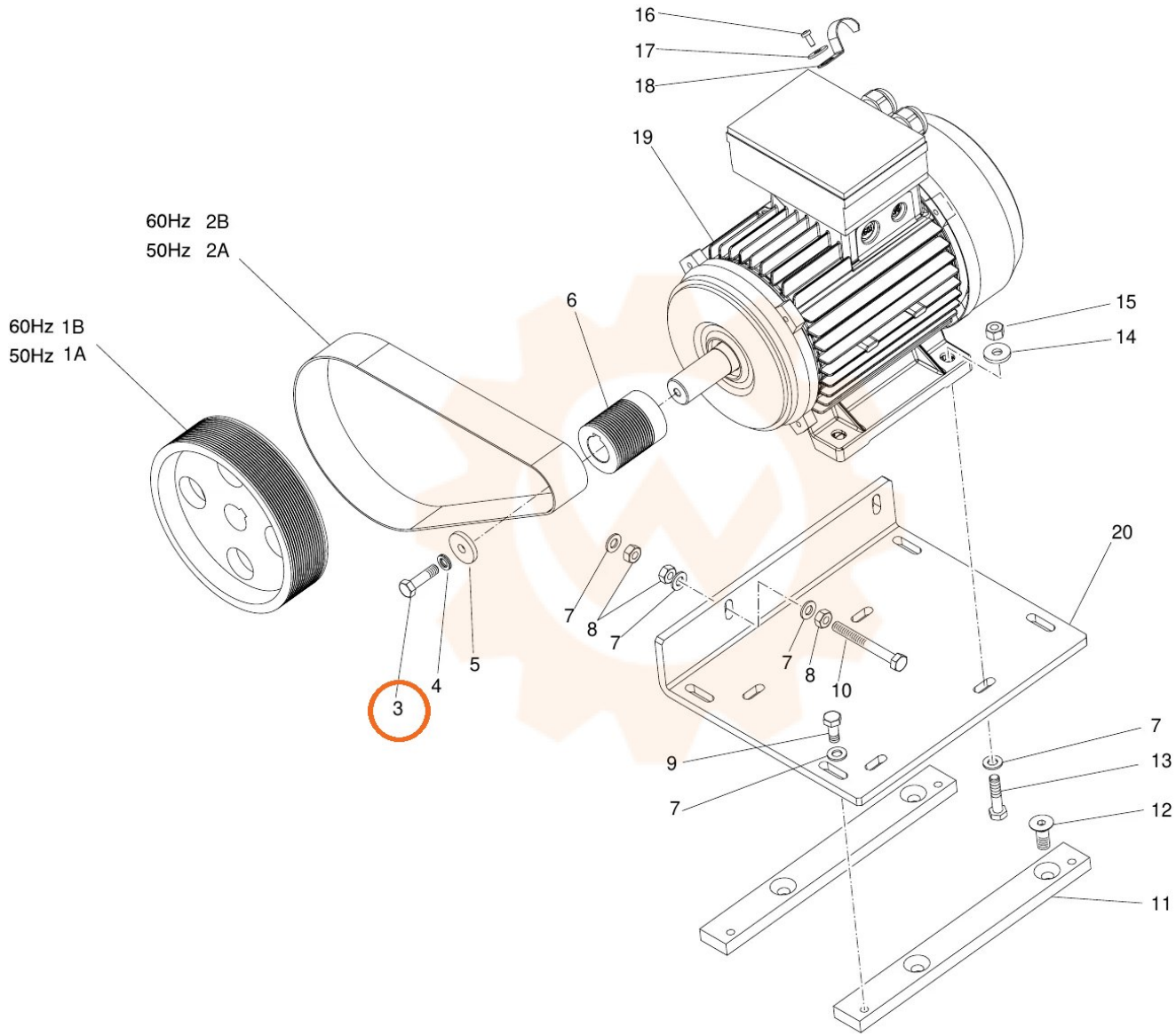
16
17
18
19
60Hz 2B
50Hz 2A
60Hz 1B
50Hz 1A
6
15
14
20
7
8
7
5
4
3
7
8
10
9
7
7
13
12
11