GRUPPO IMPIANTO ELETTRICO
ELECTRIC SYSTEM GROUP

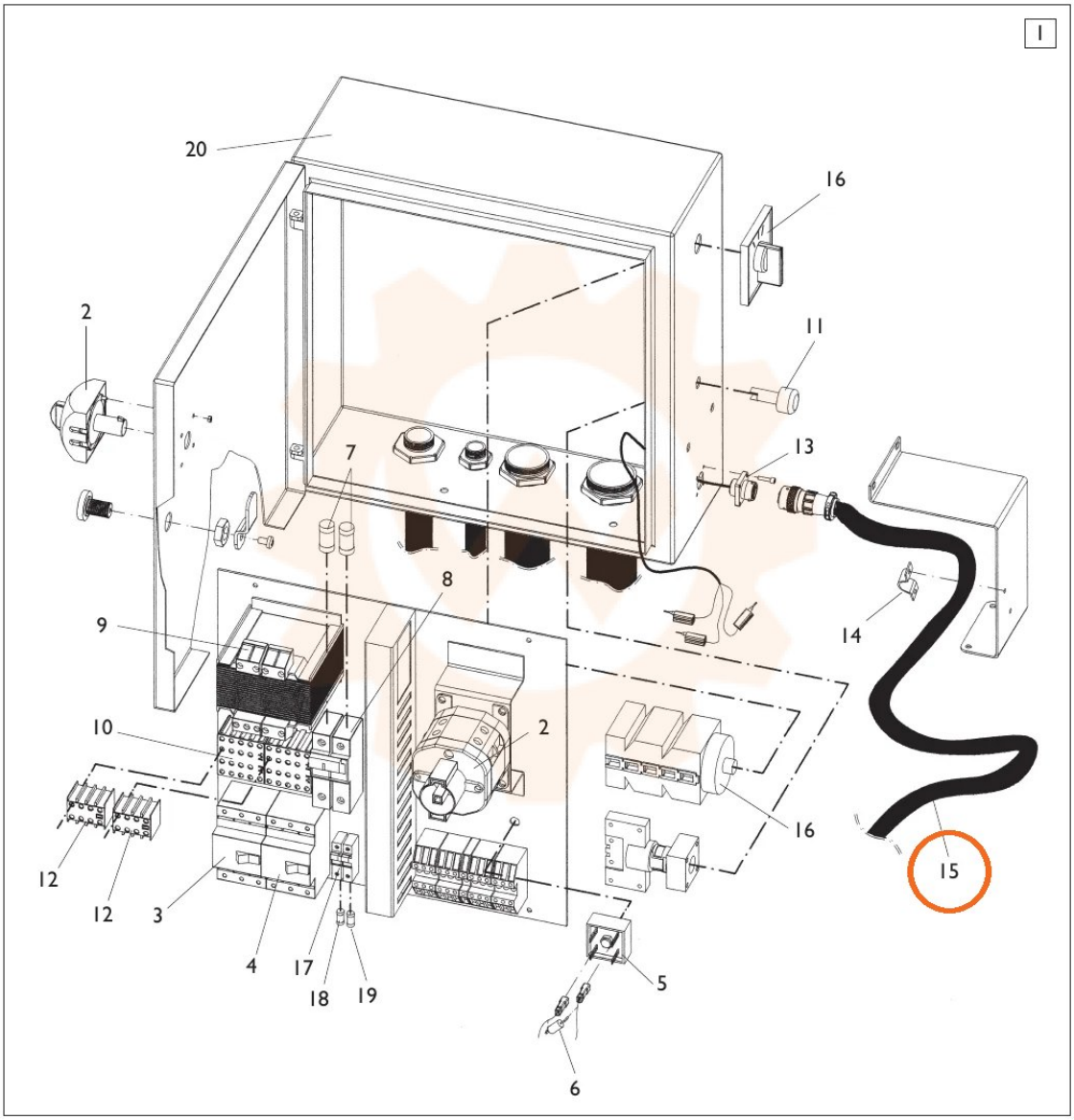

TORNA AL COMPLESSIVO
RETURNS TO OVERALL