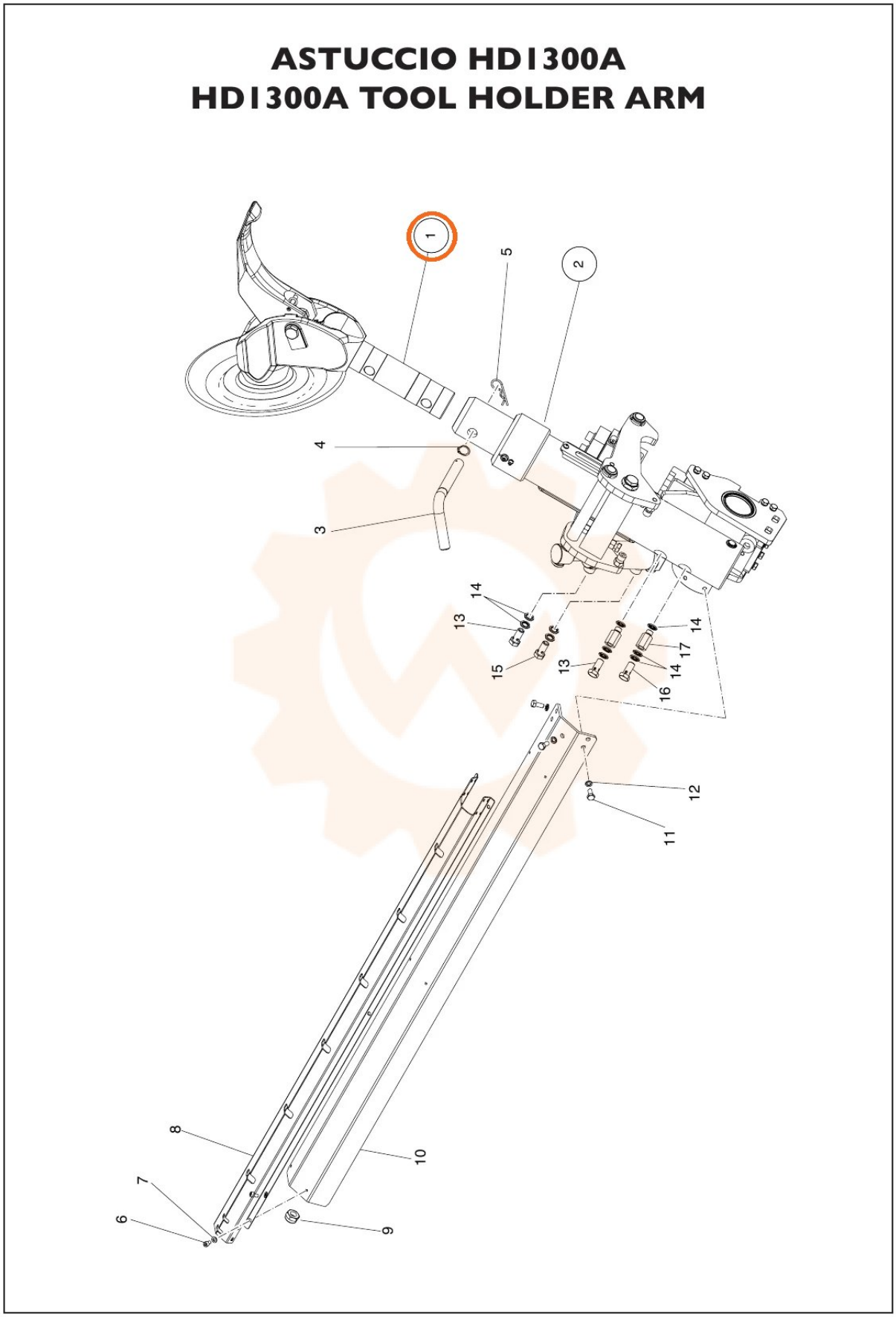
ASTUCCIO HD1300A
HD1300A TOOL HOLDER ARM
1
2
3
4
5
6
7
8
9
10
11
12
13
14
15
16
17