Sluitring | Mondolfo Ferro 4-111674

Mondolfo Ferro Titan PI451 - 453 · 2013 · Tekening 1 · positie 1 (4 keer op deze tekening)

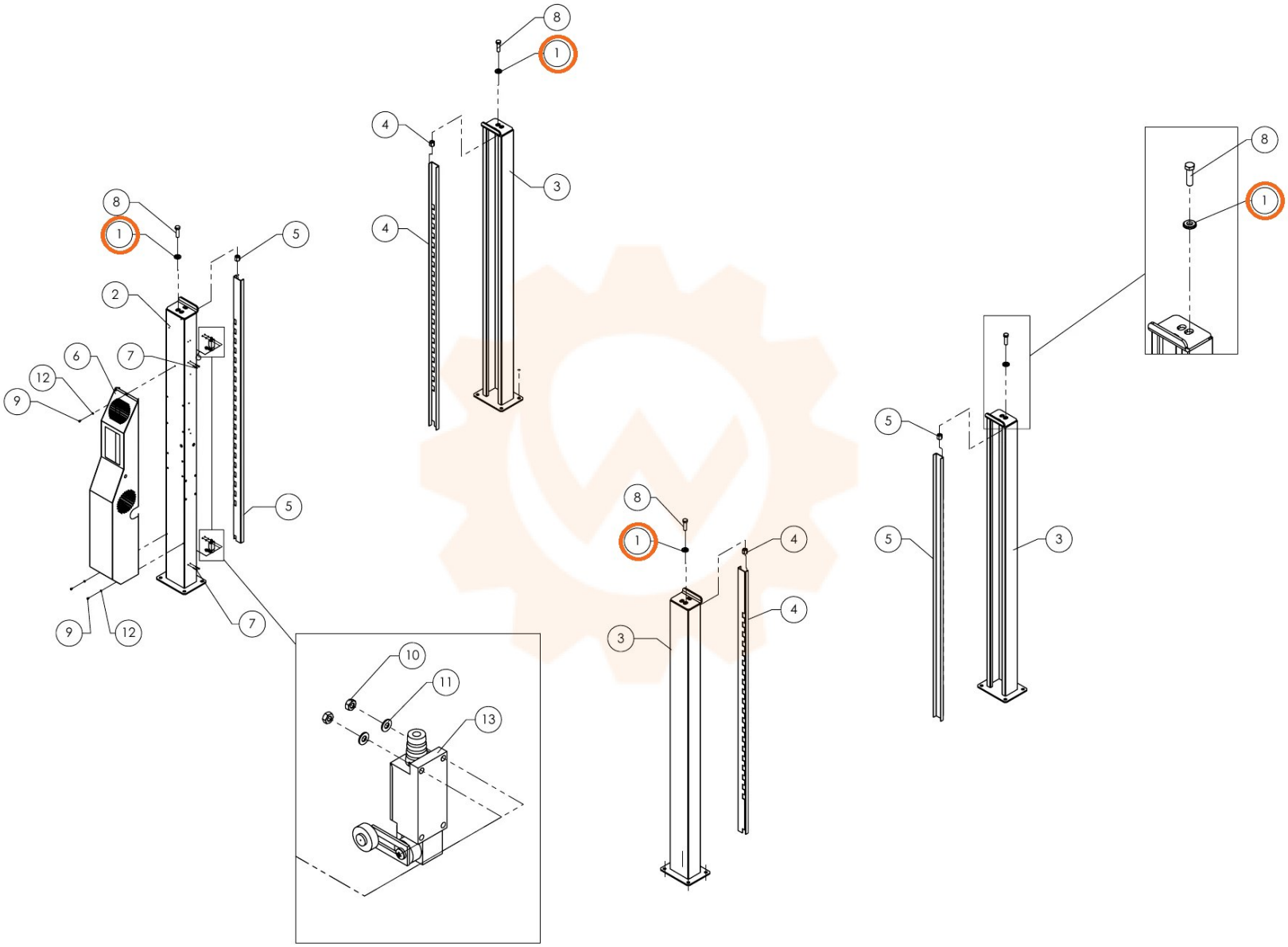
8
1
4
3
4
8
1
5
2
6
7
12
9
5
9
12
7
10
11
13
8
1
4
3
4
8
1
5
5
3