Gevormde borgring D. 3 | Mondolfo Ferro 81470003

Mondolfo Ferro TB124 HY · 2025 · Overzichtstekening · positie 3

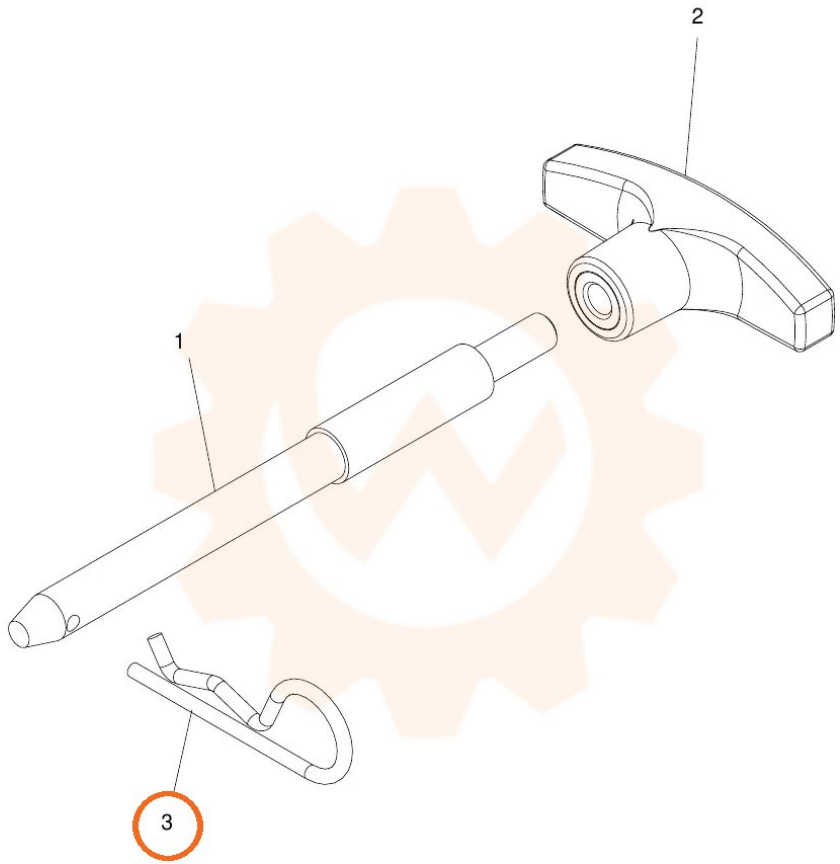
2
1
3