Borgmoer M6 | Mondolfo Ferro 2-01979

Mondolfo Ferro AS905 Motorbike · 2024 · Overzichtstekening · positie 6

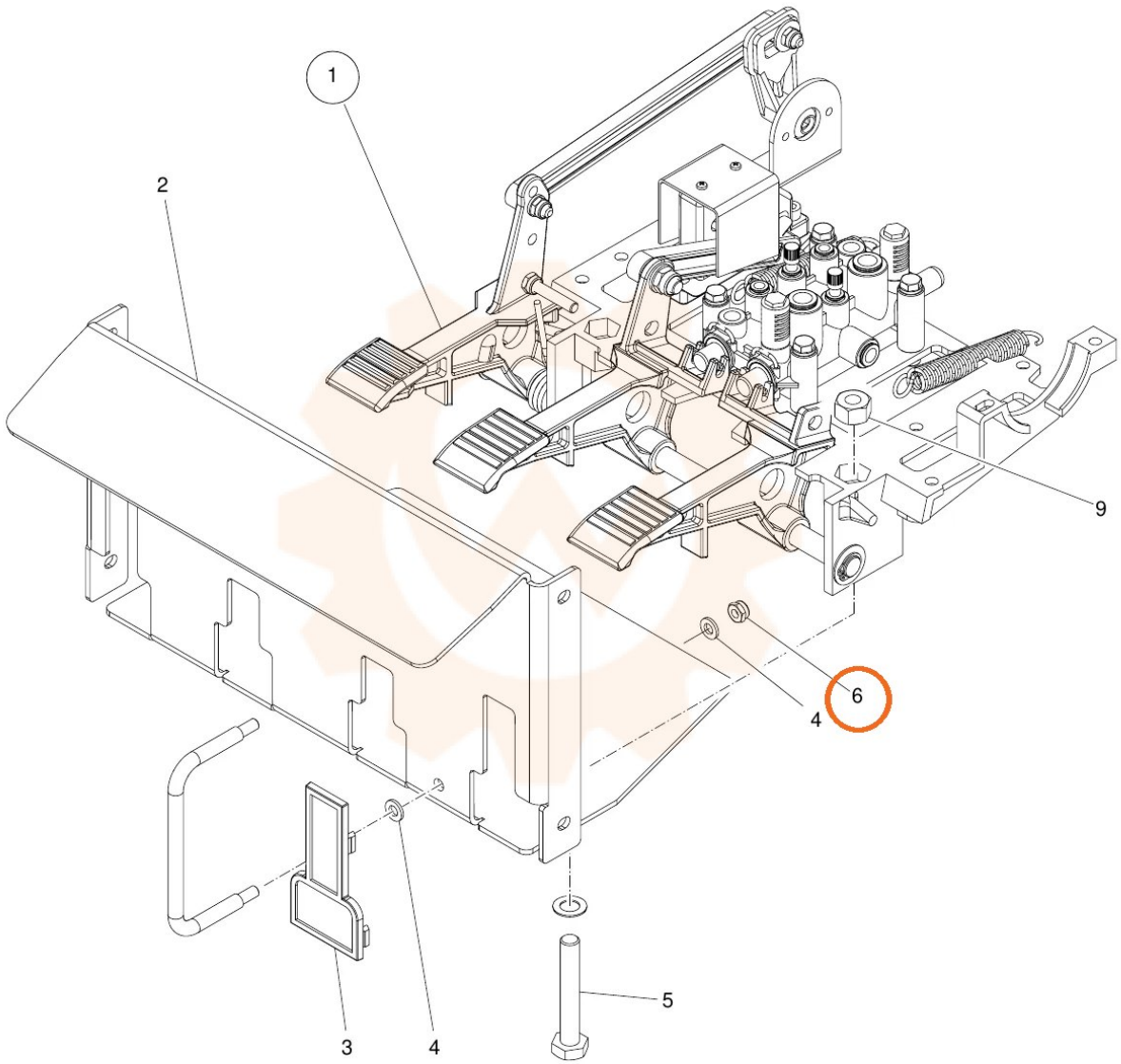
1
2
9
6
4
4
3
4
5