Schroef M12 x 25 | Mondolfo Ferro 2-72012

Mondolfo Ferro TBE155 · 2018 UP TO S/N MRD300905K · Tekening 2 · positie 137

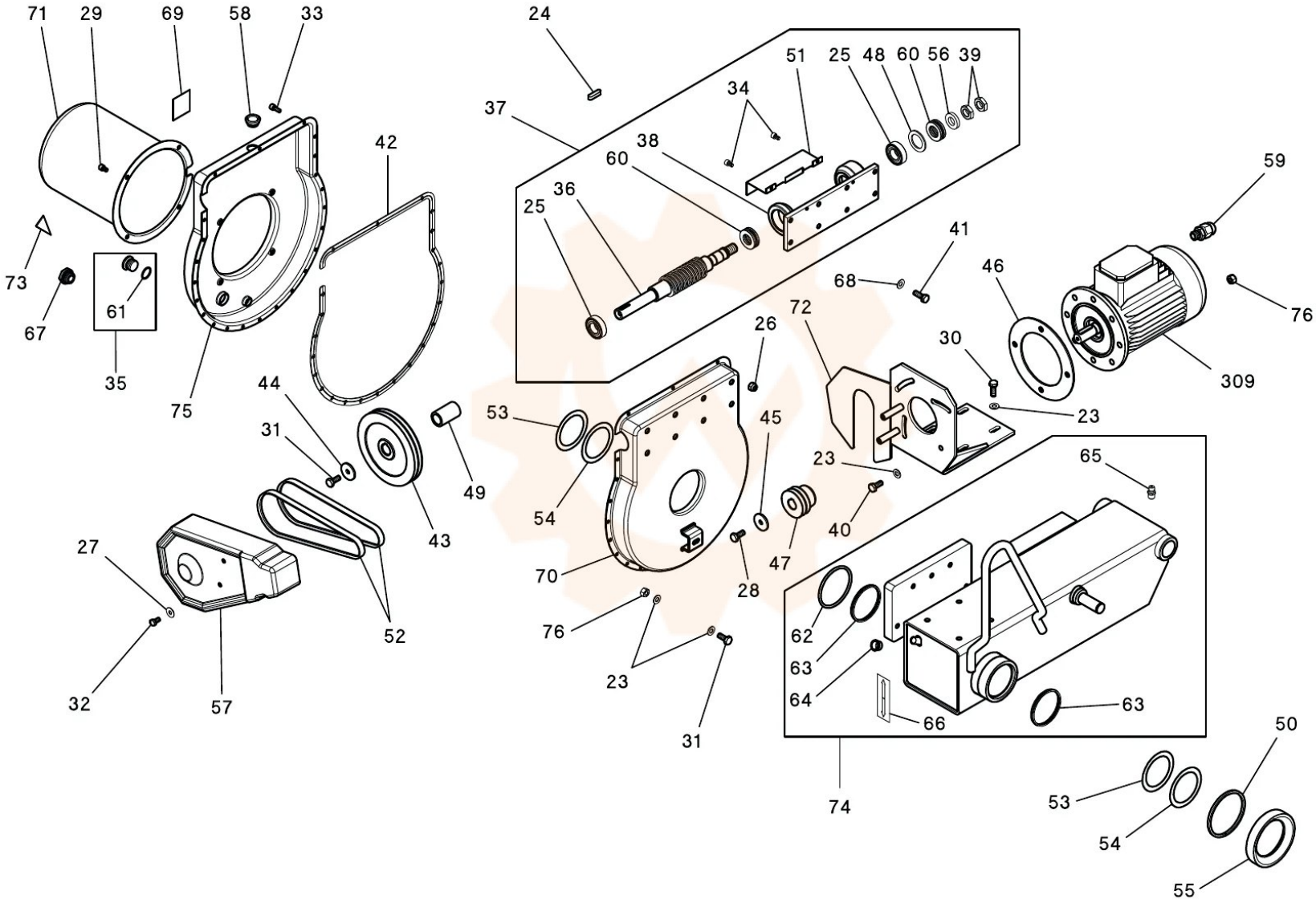

Onderdelentekening Mondolfo Ferro · Workshopparts B.V. · workshopparts.nl · artikelnummer 900718