Interne kabel | Mondolfo Ferro 4-330045

Mondolfo Ferro TBE160 Matic · 2014 · Tekening 50 · positie 13

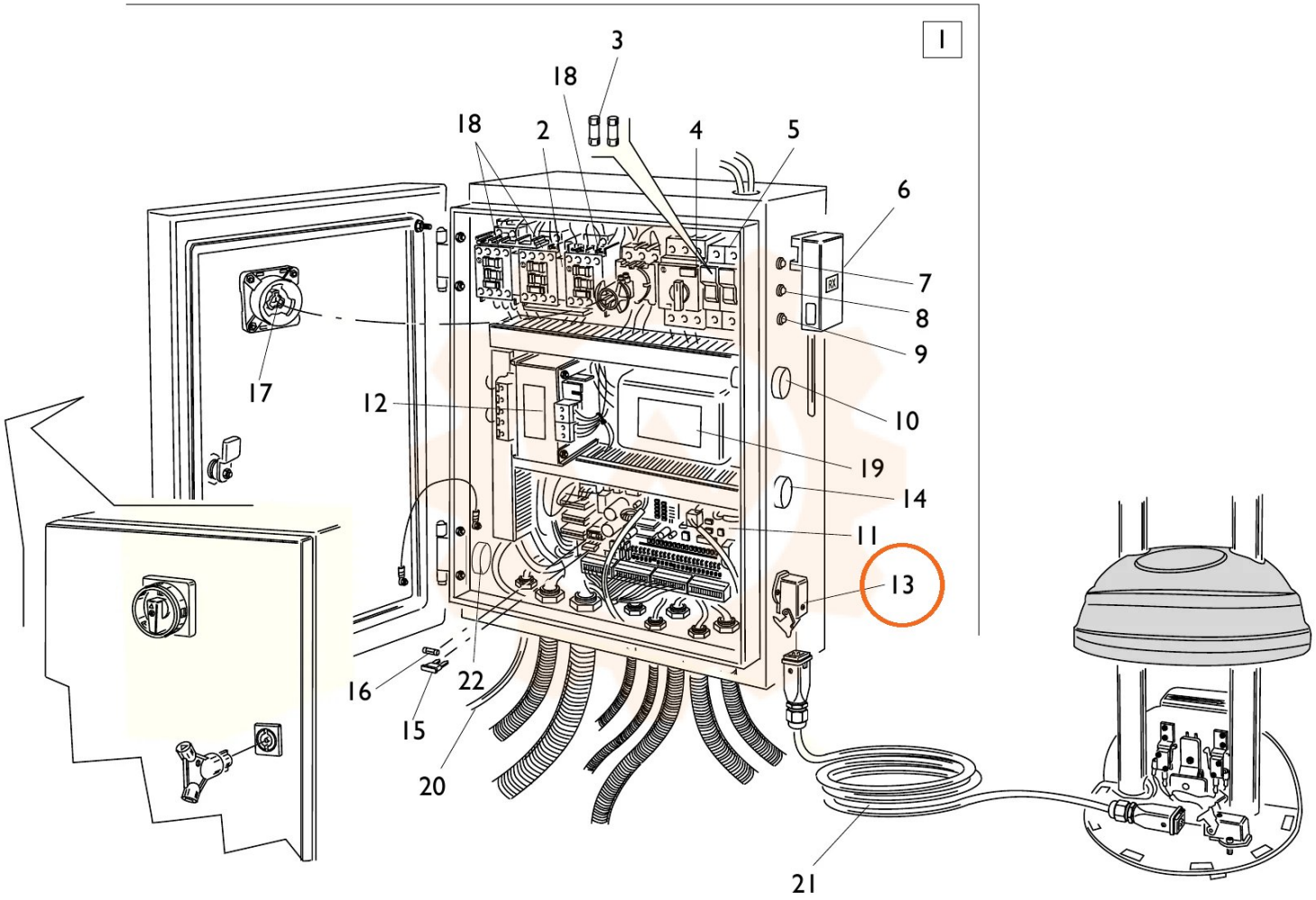
1
3
18
18
2
4
5
6
7
8
9
10
19
14
11
13
17
12
16
15
22
20
21