Detectorplaat | Mondolfo Ferro 347998

Mondolfo Ferro MT3000 Tilt UP · 2015 · Tekening 8 · positie 1 (2 keer op deze tekening)

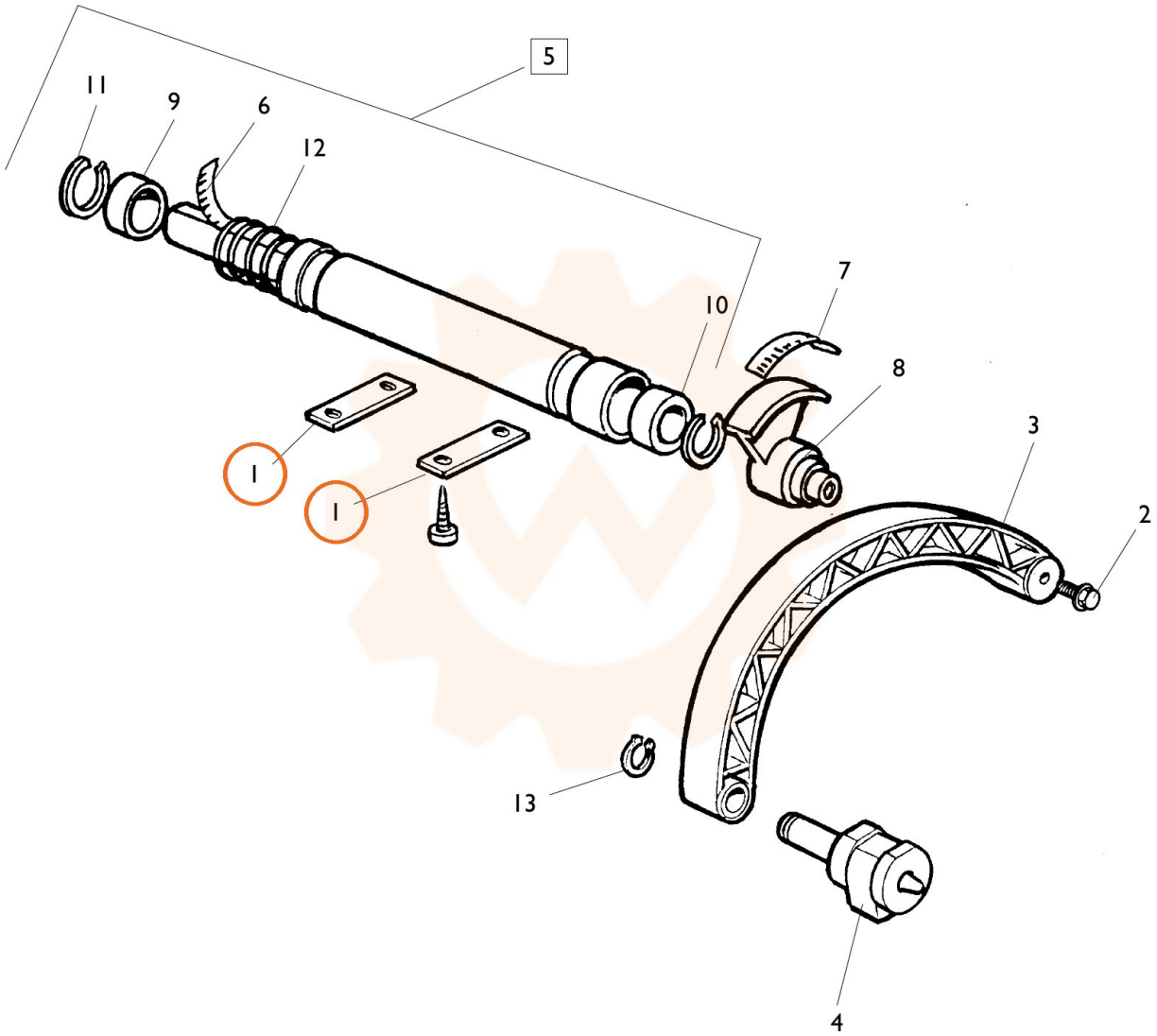
5
11
9
6
12
7
10
8
3
2
1
1
13
4