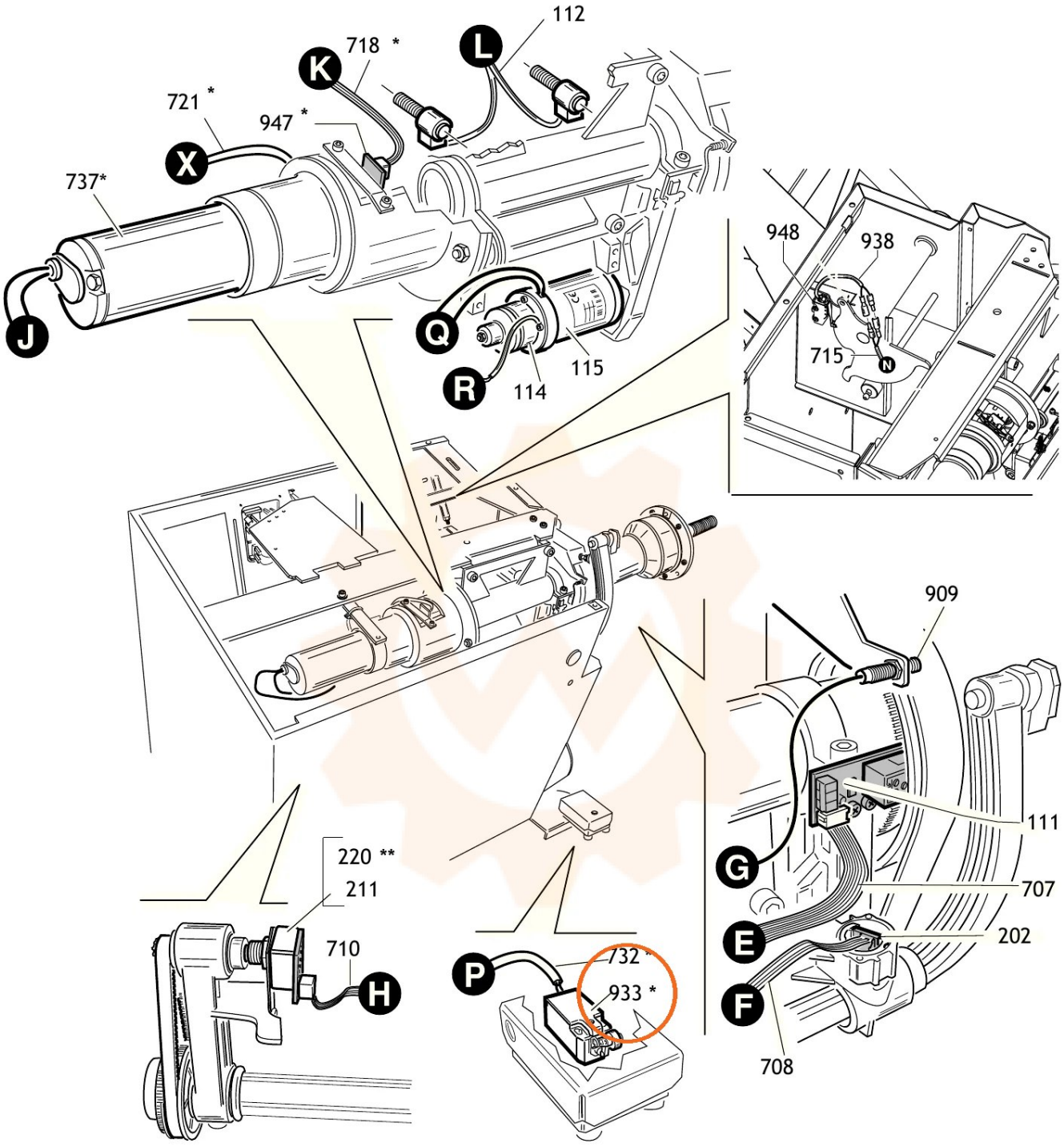

* Solo versione EC
* Only version EC

** Solo versione MT 3700 RO - MT 3700 ROT
** Only version MT 3700 RO - MT 3700 ROT