Pedaaopdrachtkabel | Mondolfo Ferro 5-100723

Mondolfo Ferro Aquila Rapax · 2025 · Tekening 39 · positie 7

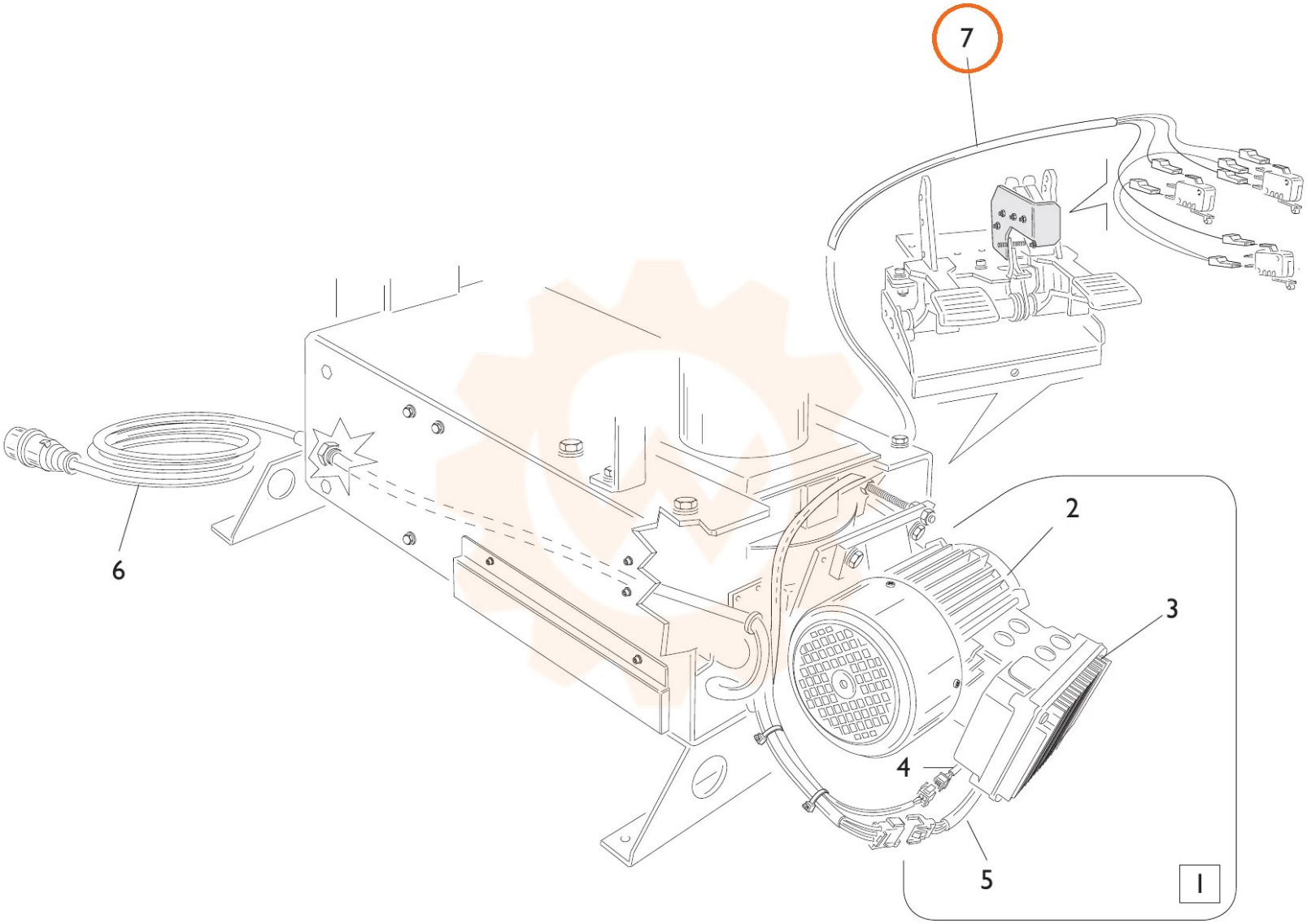
7
6
2
3
4
5
I