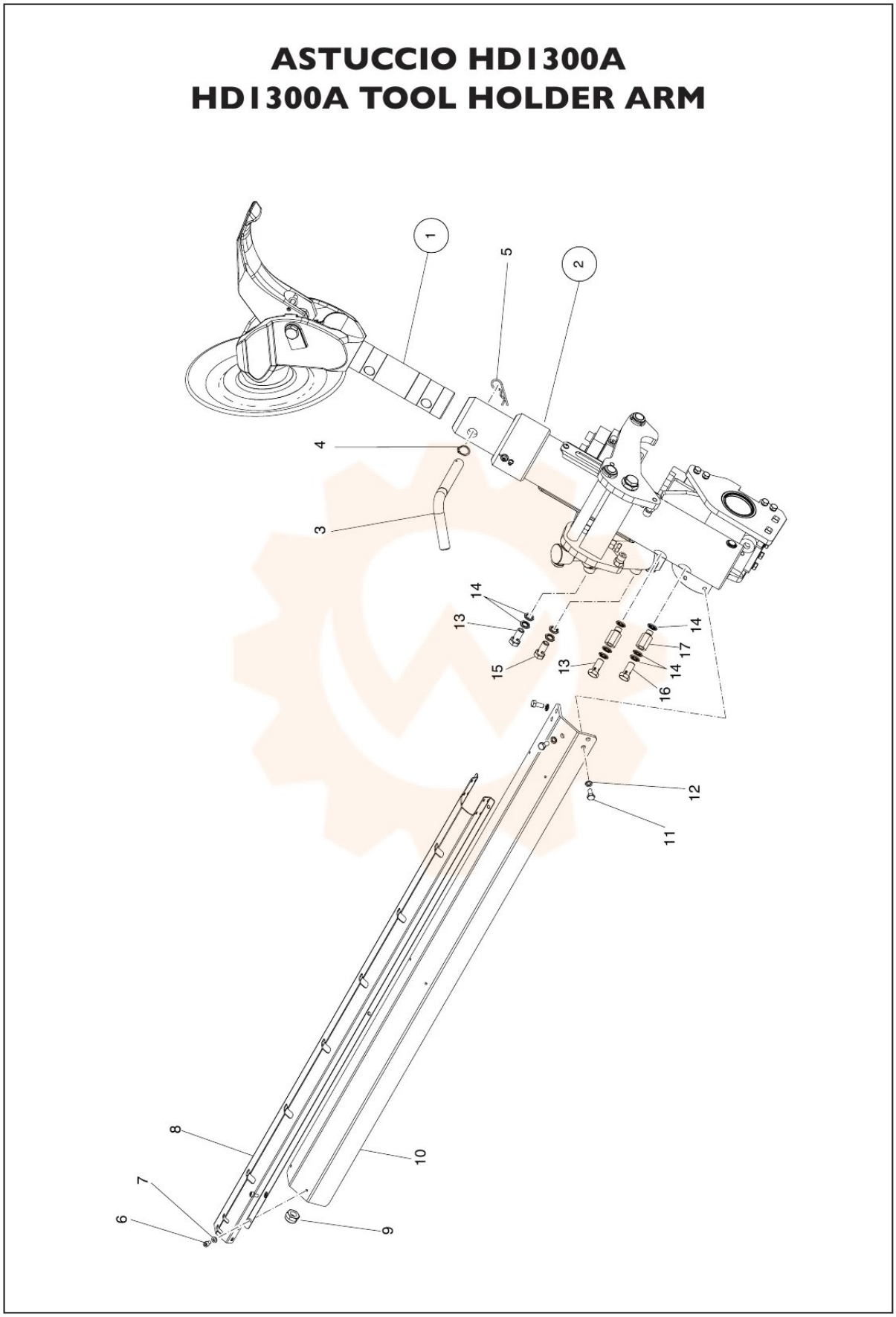
ASTUCCIO HD1300A
HD1300A TOOL HOLDER ARM
1
5
2
4
3
14
13
15
13
14
17
14
16
12
11
8
7
6
10
9