GRUPPO STRUTTURA MOBILE
MOBILE STRUCTUR GROUP

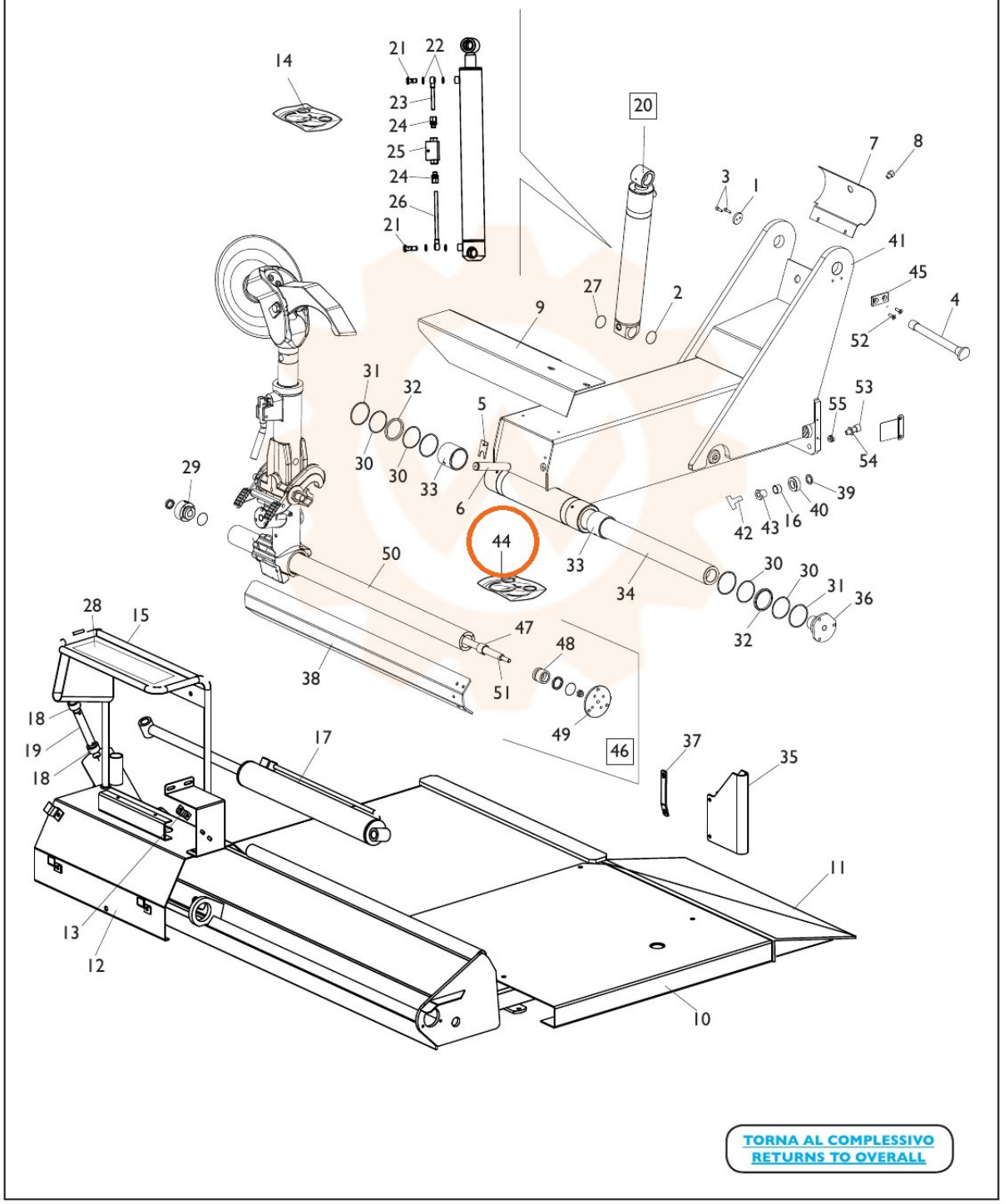

TORNA AL COMPLESSIVO
RETURNS TO OVERALL