Koperdeeltje | Mondolfo Ferro 01 0131 3-8

Mondolfo Ferro RC206 · 2025 · Tekening 2 · positie 52

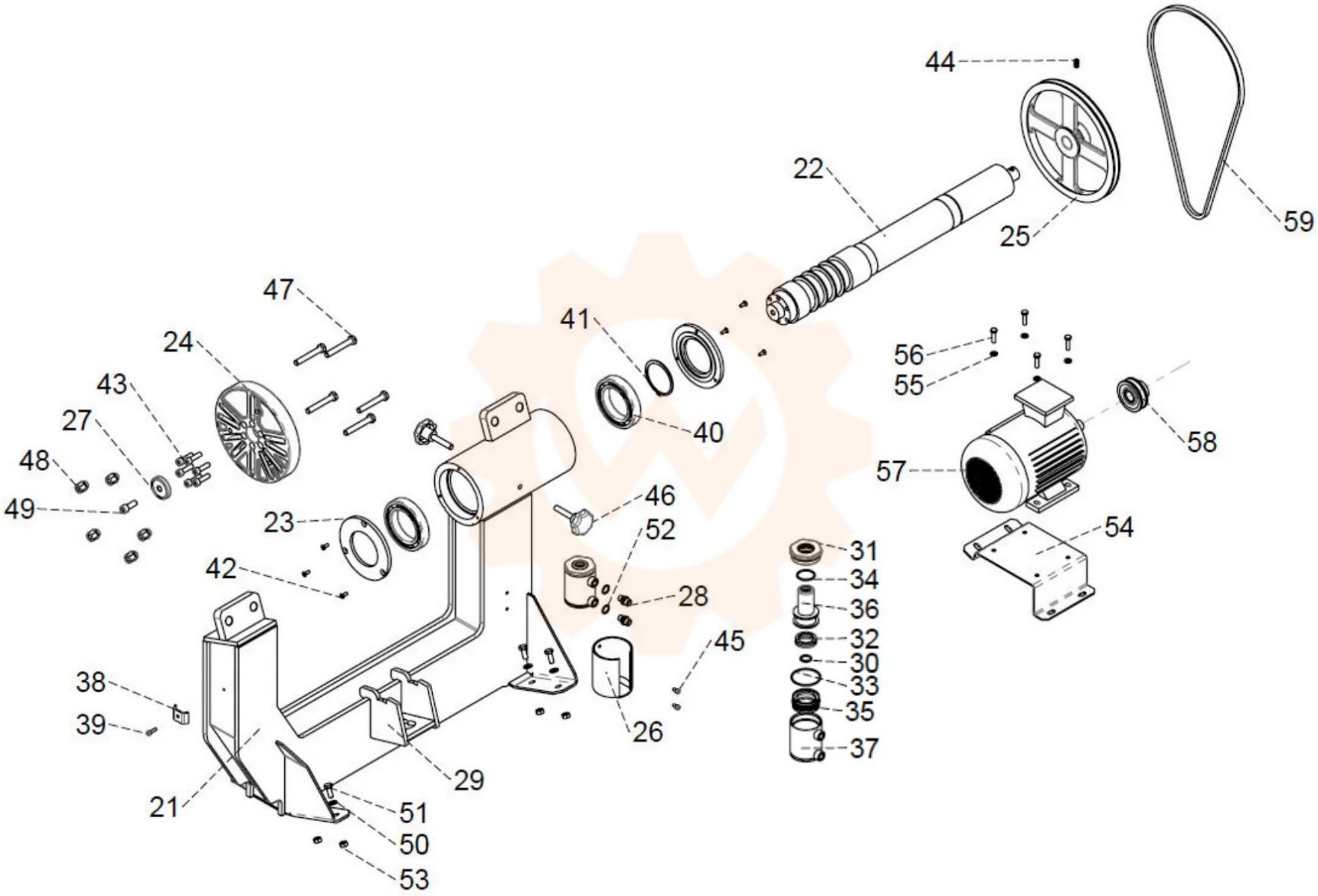
44
22
25
59
47
41
24
56
55
43
40
58
27
48
57
46
49
23
52
54
31
42
34
28
36
32
45
30
38
33
35
39
26
37
29
21
51
50
53