Tandwiel | Mondolfo Ferro 3009946E

Mondolfo Ferro TB125 · 2017 · Tekening 7 · positie 188

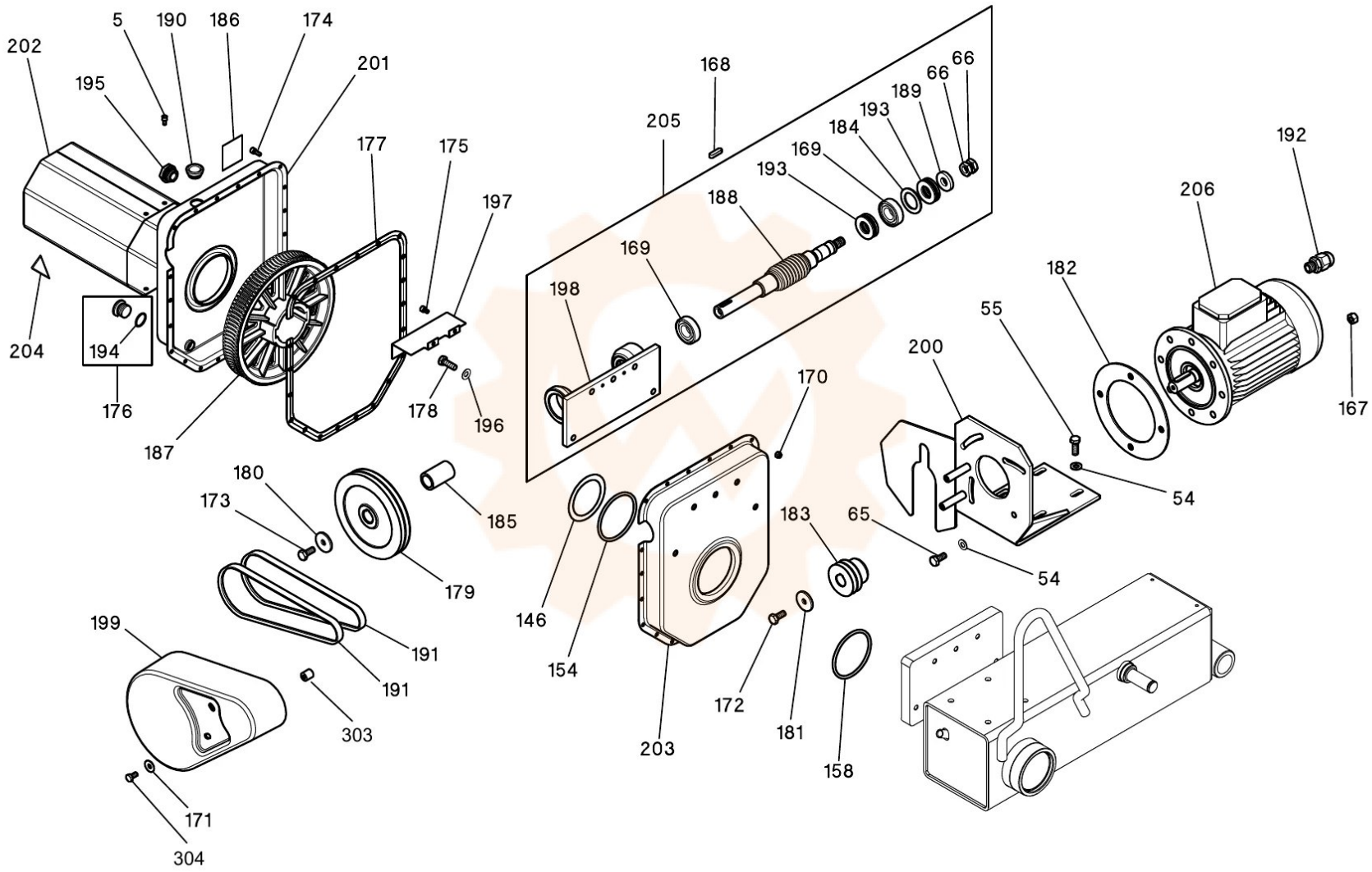
5
190
186
174
202
195
201
177
175
197
204
194
176
187
178
196
168
205
66
66
189
193
184
169
193
188
169
198
192
206
182
55
200
167
170
54
180
173
185
179
146
154
183
65
54
199
191
191
303
171
304
203
172
181
158