46-2-A 2-armiger Universal-Abzieher mit schwenkbaren Abziehschenkeln, Kombi-Traverse, bis 500 mm Spannweite, 450 mm Spanntiefe



DETAILBILD



BESCHREIBUNG

Der schwere, 2-armige Universal-Abzieher mit schwenkbaren Abziehschenkeln und Kombi-Traverse wird zum Abziehen von großen Lagern, Zahnrädern und Scheiben in allen gängigen Größen für Handwerk, Werkstatt und Industrie eingesetzt. Damit lässt sich jedes Bauteil lösen, das auf einer Welle sitzt und von außen frei zugänglich ist. Die schwenkbaren Abziehschenkel sorgen auch bei eingeschränkten Umgebungsverhältnissen für eine maximale Bewegungsfreiheit zur individuellen Anpassung an die jeweilige Spannweite und -tiefe. Dank der Kombi-Traverse kann der Abzieher sowohl 2-armig als auch 3-armig verwendet werden.

EINSATZBEREICH

Zum Abziehen von großen Lagern, Zahnrädern und Scheiben in allen gängigen Größen für Handwerk, Werkstatt und Industrie.

BENEFIT

- Schwenkbare Abziehschenkel ermöglichen ein Arbeiten auf engstem Raum bei gleichzeitiger individueller Anpassung an die Spannweite und -tiefe
- Kombi-Traverse kann sowohl 2-armig als auch 3-armig verwendet werden
- Abrutschsicherung am Spindelkopf für sicheres Arbeiten mit Schraubenschlüssel
- Spindelauslauf zum Schutz des Gewindes

BEDIENUNG

- Abziehschenkel von außen an das abzuziehende Teil schwenken
- Klauen unter das Bauteil schieben
- Spindel zur Fixierung manuell auf Druck ziehen
- Sechskant am Spindelkopf mit einer Ratsche oder einem Ringmaulschlüssel in Bewegung setzten, bis das Bauteil gelöst ist

STAMMDATEN

GTIN [GTIN]	4021176017193
Ursprungsland	DE
Material	Werkzeugstahl
Baureihe	46
Gewicht Brutto [kg]	12,235 kg
Verpackungsinhalt	1 Stück
Verpackungsgesetz	PAPPE PAP 21
Weltweite Vertriebsfähigkeit gegeben	Ja (REACH, RoHS, POP, PROP65, TSCA)

ERSATZTEILE

- 46-450_Abziehschenkel für Baureihe 46/47
- 46-47-T_Traverse für Abzieher 46/47
- 633370_Zweiseitige Spindelspitze
- 633500_Mechanische Druckspindel | 4,125 kg

2-armiger Universal-Abzieher mit schwenkbaren Abziehschenkeln, Kombi-Traverse, bis 500 mm Spannweite, 450 mm Spanntiefe

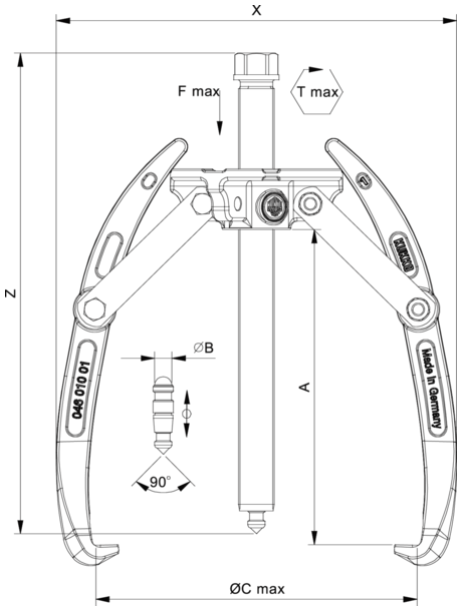

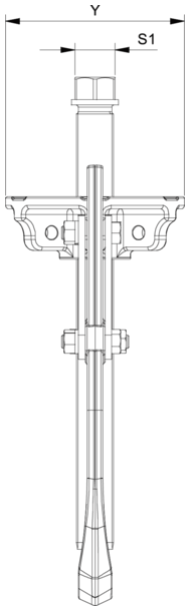

Abkürzung	Attribut	Wert
X	Gesamtbreite [mm]	546 mm
Y	Gesamttiefe [mm]	160 mm
Z	Höhe [mm]	535 mm
A	Spanntiefe Aussenabziehen [mm]	450 mm
S1	Schlüsselweite Betätigungssechskant [mm]	36 mm
Cmin	Spannweite Aussenabziehen (min.) [mm]	0 mm
Cmax	Spannweite Aussenabziehen (max.) [mm]	500 mm
K	Hakenfußstärke an der Spitze (Klauenstärke K) [mm]	6 mm
J	Hakenfußbreite (Klauenbreite J) [mm]	30 mm
O	Hakenfußtiefe nutzbar (Klauentiefe nutzbar O) [mm]	27 mm
H	Hakenfußtiefe gesamt (Klauentiefe gesamt H) [mm]	50 mm
L	Klauenstärke gesamt (L+1mm) (Klauenabstand zur Grundfläche) [mm]	22 mm
Tmax	max. Drehmoment [Nm]	450 Nm
Fmax	max. Zugkraft [t]	12 t
Fmax	max. Zugkraft [kN]	120 kN

Abkürzung	Attribut	Wert
X	Gesamtbreite [mm]	546 mm
Y	Gesamttiefe [mm]	160 mm
Z	Höhe [mm]	535 mm
A	Spanntiefe Aussenabziehen [mm]	450 mm
S1	Schlüsselweite Betätigungssechskant [mm]	36 mm
Cmin	Spannweite Aussenabziehen (min.) [mm]	0 mm
Cmax	Spannweite Aussenabziehen (max.) [mm]	500 mm
K	Hakenfußstärke an der Spitze (Klauenstärke K) [mm]	6 mm
J	Hakenfußbreite (Klauenbreite J) [mm]	30 mm
O	Hakenfußtiefe nutzbar (Klauentiefe nutzbar O) [mm]	27 mm
H	Hakenfußtiefe gesamt (Klauentiefe gesamt H) [mm]	50 mm
L	Klauenstärke gesamt (L+1mm) (Klauenabstand zur Grundfläche) [mm]	22 mm
Tmax	max. Drehmoment [Nm]	450 Nm
Fmax	max. Zugkraft [t]	12 t
Fmax	max. Zugkraft [kN]	120 kN

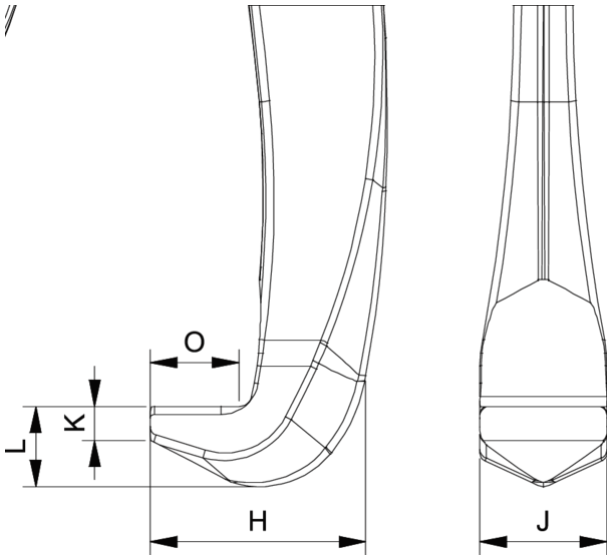

Abkürzung	Attribut	Wert

X	Gesamtbreite [mm]	546 mm
Y	Gesamttiefe [mm]	160 mm
Z	Höhe [mm]	535 mm
A	Spanntiefe Aussenabziehen [mm]	450 mm
S1	Schlüsselweite Betätigungssechskant [mm]	36 mm
Cmin	Spannweite Aussenabziehen (min.) [mm]	0 mm
Cmax	Spannweite Aussenabziehen (max.) [mm]	500 mm
K	Hakenfußstärke an der Spitze (Klauenstärke K) [mm]	6 mm
J	Hakenfußbreite (Klauenbreite J) [mm]	30 mm
O	Hakenfußtiefe nutzbar (Klauentiefe nutzbar O) [mm]	27 mm
H	Hakenfußtiefe gesamt (Klauentiefe gesamt H) [mm]	50 mm
L	Klauenstärke gesamt (L+1mm) (Klauenabstand zur Grundfläche) [mm]	22 mm
Tmax	max. Drehmoment [Nm]	450 Nm
Fmax	max. Zugkraft [t]	12 t
Fmax	max. Zugkraft [kN]	120 kN