Opbergbox | Mondolfo Ferro 4-114898/00C

Mondolfo Ferro SRM300 DX Unified Multifunction · 2025 · Tekening 1 · positie 21

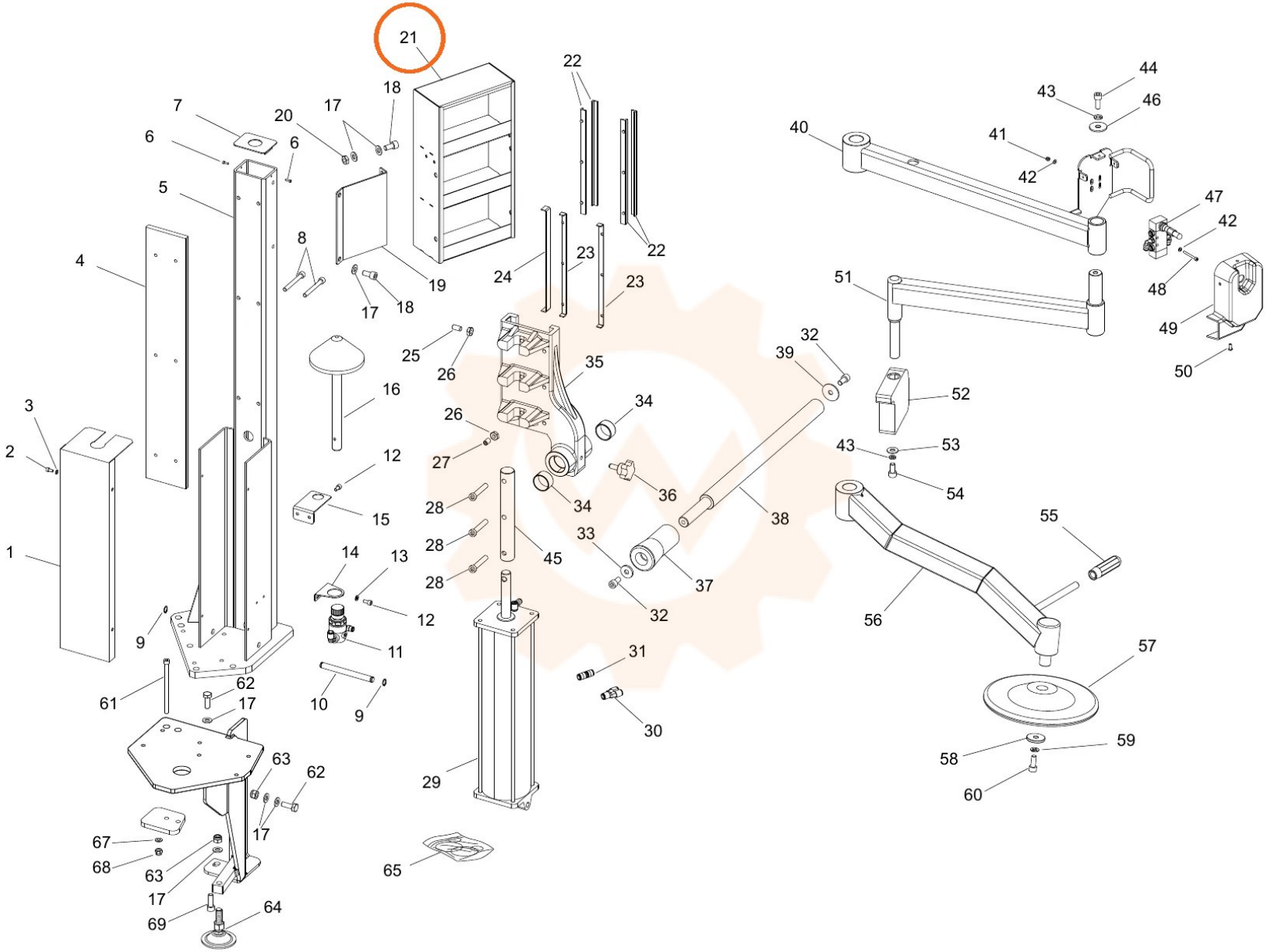
21
22
18
17
20
7
6
6
5
8
4
19
17
18
24
23
23
22
25
26
35
16
26
27
34
3
2
12
15
28
28
28
34
36
38
33
37
32
45
1
14
13
12
11
9
10
9
61
62
17
63
62
17
67
68
63
17
69
64
65
29
31
30
39
32
51
52
43
53
54
40
41
42
43
44
46
47
42
48
49
50
55
56
57
58
59
60