Overstroomklep dumpener | Mondolfo Ferro J101-1130101

Mondolfo Ferro Titan XC1320 B · 2025 · Overzichtstekening · positie 14

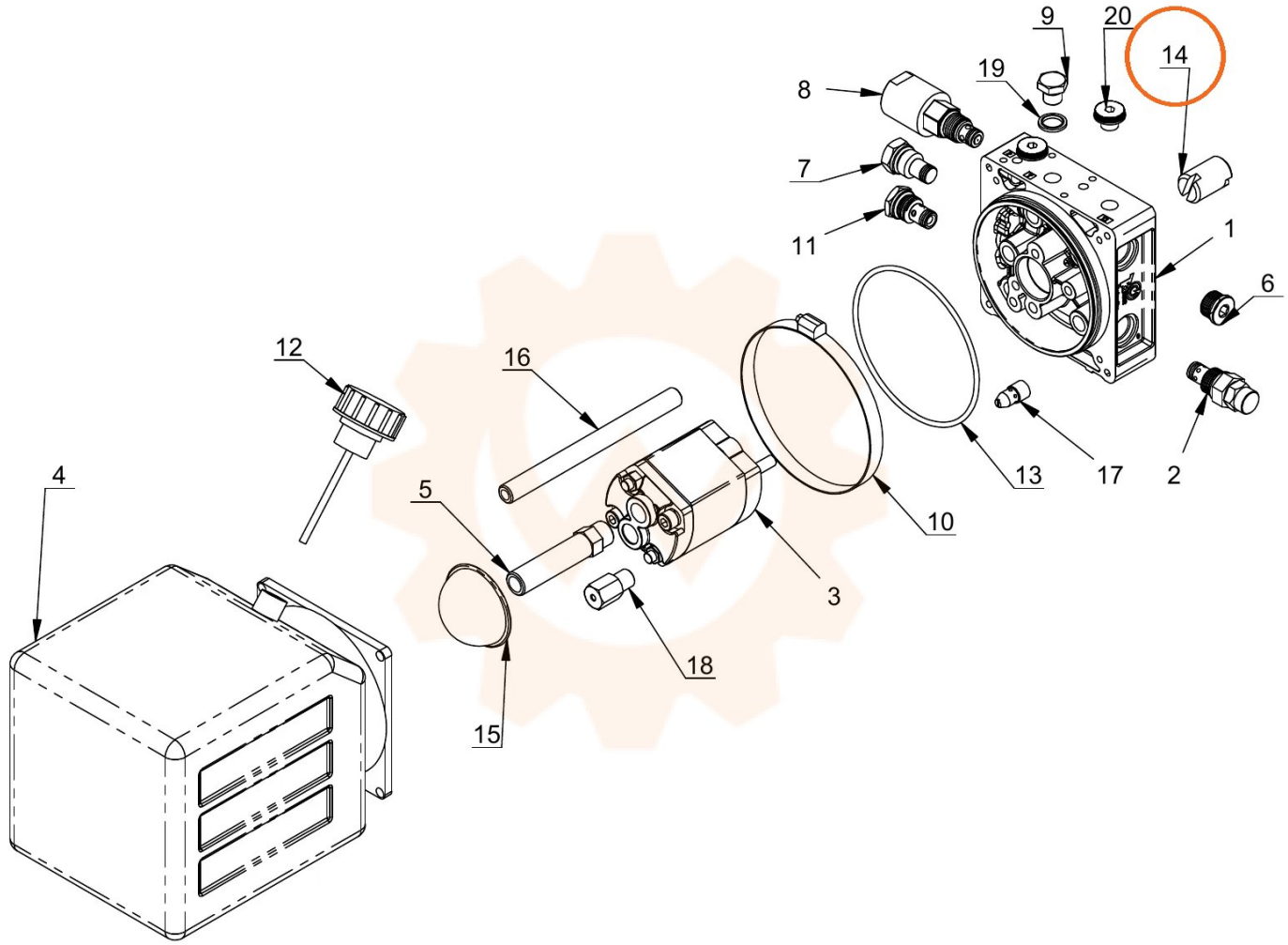
9
20
14
19
8
7
11
1
6
12
16
4
5
13
17
2
10
3
18
15