Koppeling | Mondolfo Ferro 3-00070

Mondolfo Ferro MT2650 · 2016 · Tekening 5 · positie 405

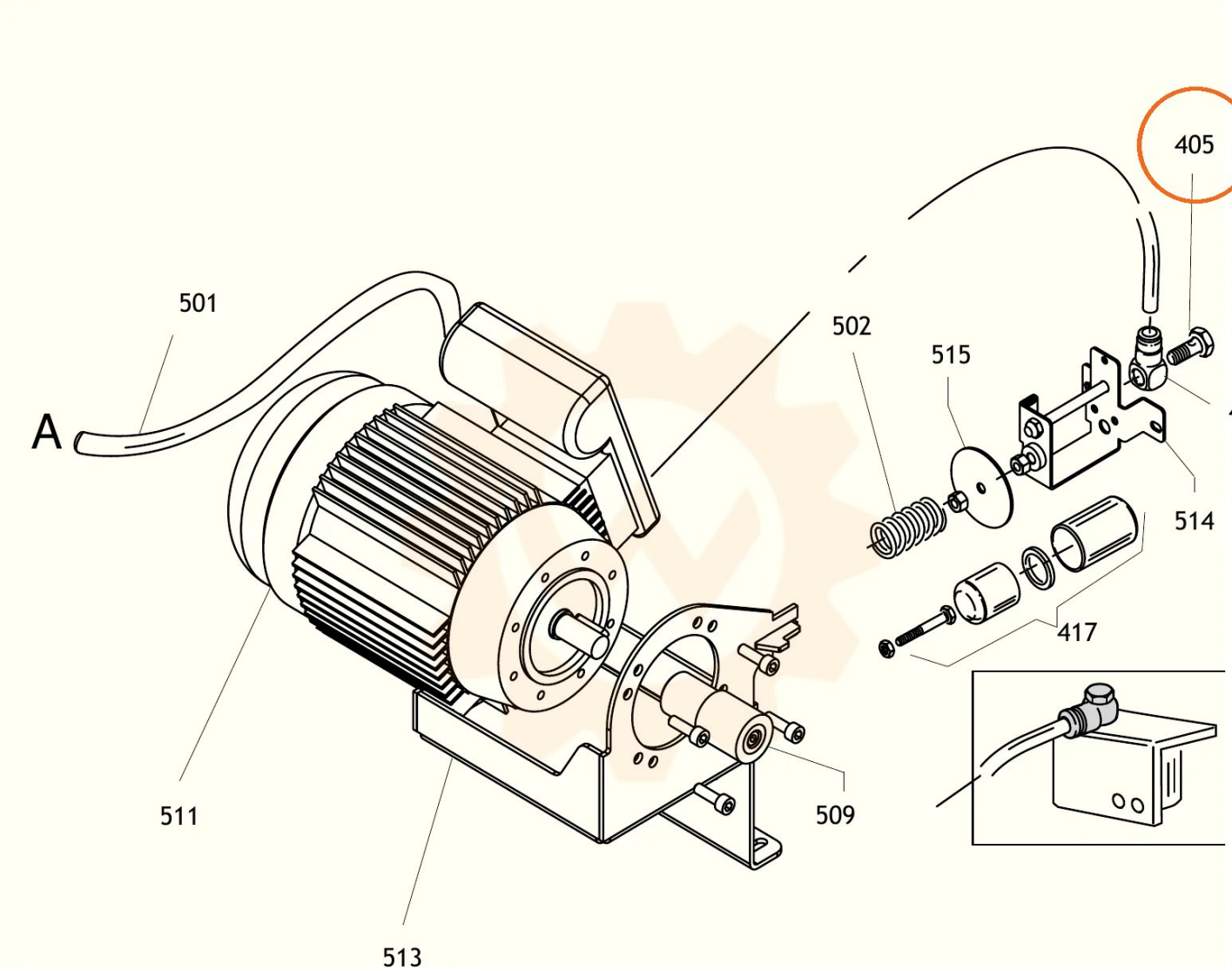
405
501
502
515
404
A
514
417
511
509
513