Zeskantmoer M22 x 1,5 | Mondolfo Ferro 2-00785

Mondolfo Ferro TB124 HY · 2025 · Overzichtstekening · positie 8

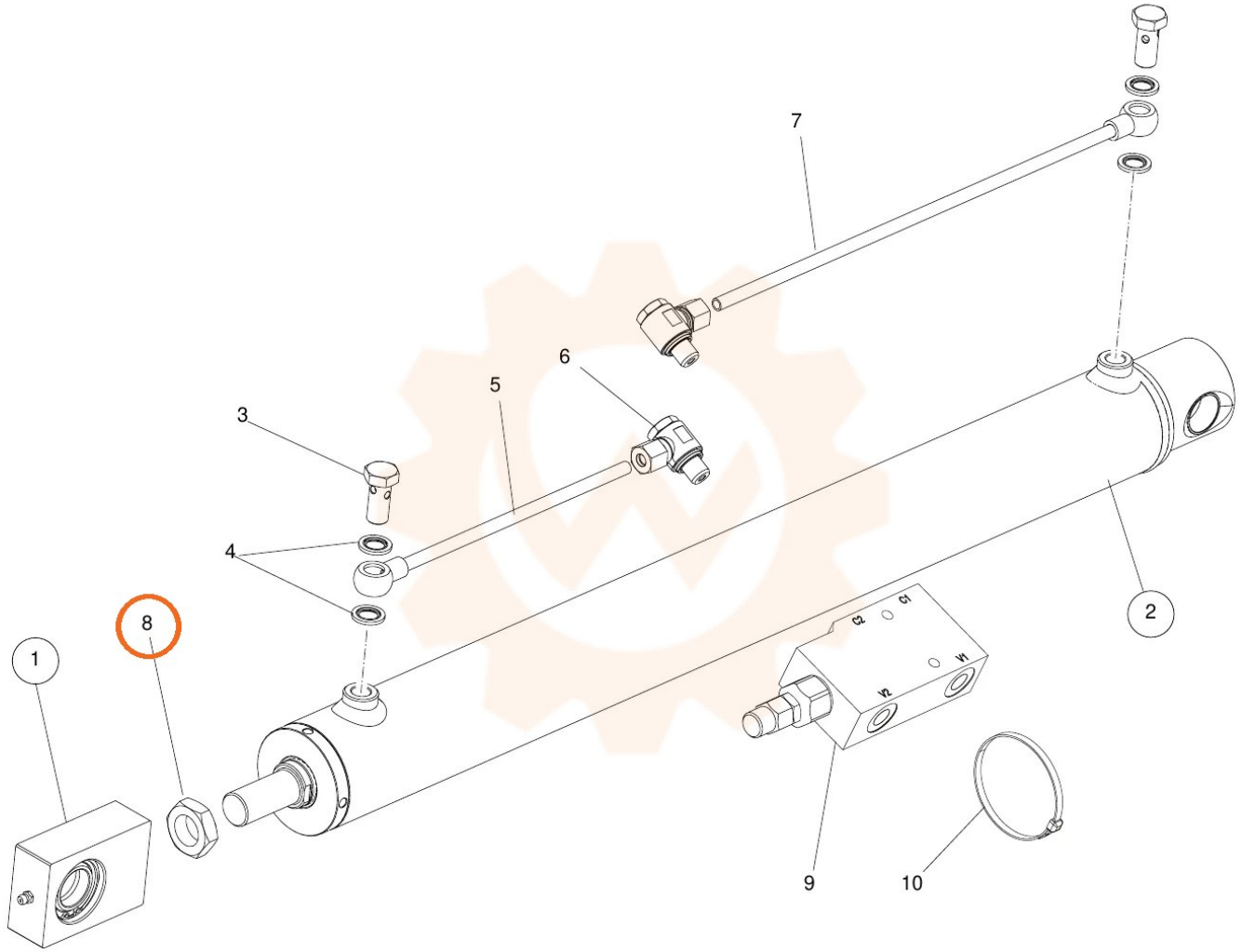
7
6
5
3
4
8
1
2
9
10