Kabel | Mondolfo Ferro 4-108768

Mondolfo Ferro Trigon 4 Vision · 2010 · Tekening 4 · positie 302 (2 keer op deze tekening)

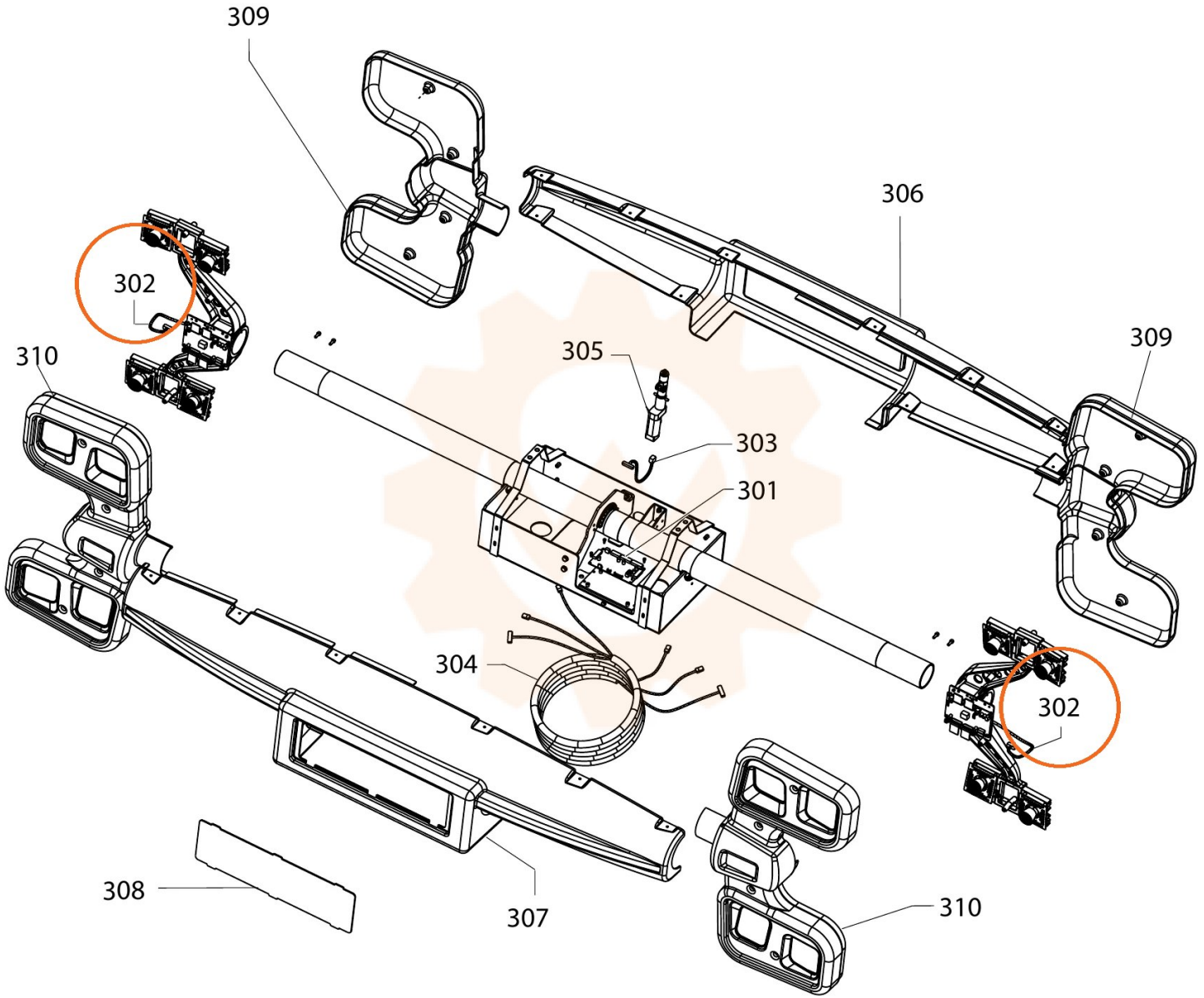
309
306
302
309
310
305
303
301
304
302
308
307
310